Serie 54-3500

Vordruckregler

D543510148XDE2

Spezifikationen

Weitere Materialien oder Modifikationen auf Anfrage.

TECHNISCHE DATEN

Druckbelastungen gemäß Kriterien der ANSI-/ASME-Norm B31.3

Maximaler Eingangsdruck
690 bar

Prüfdruck
150% des maximalen Nenndrucks

Dichtigkeit
Blasendicht

Betriebstemperatur
-26 °C bis 74 °C

Durchflusskoeffizient
C_V = 0.08

MEDIENBERÜHRTE TEILE

Gehäuse
316 Edelstahl

Federhaube
300 Edelstahl

Sitz
CTFE, Vespel SP-1, PEEK oder 17-4 gehärteter Edelstahl

Restliche Teile
300 Edelstahl

Eingangs- und Ausgangsanschlüsse
NPTF und Medium Pressure

Eingangs- und Ausgangsanschlussgröße
1/4", 3/8"

Gewicht
2,7 kg

Teflon®, Kalrez®, Vespel® und Viton® sind eingetragene Warenzeichen der Firma E.I. du Pont de Nemours and Company.

Der TESCOM 54-3500 Vordruckregler für hydraulische Anwendungen reduziert den kontrollierten Eingangsdruck in 2 Stufen. Die integrierte zweite Stufe stellt den Medium Pressure automatisch auf 50% des Eingangsdruckes ein, egal ob die Armatur federbelastet, Dome gesteuert oder mit einem Druckluftübersetzer ausgestattet ist. Die Aufteilung des Differenzdruckes auf zwei Stufen reduziert das Auftreten von Kavitation und Erosion deutlich. Eine Vielzahl von verschiedenen Materialien für Dichtungen und Ventilsitze erlaubt ein optimale Auswahl je nach Medium. Optional ist die Ventilspindel aus Keramik erhältlich.

Anwendungen

- Hochdruck Hydraulik Prüfstände
- Test von Einspritzventilen
- Anwendungen mit überkritischen Medien
- Chemical injection

Produktmerkmale- und vorteile

- Längere Lebenszeit als einstufige Lösungen durch reduzierte Erosion und Kavitation
- Höhere Betriebsdrücke bevor Erosion oder Kavitation auftreten
- Kostenreduktion durch längere Standzeiten
- Bewährte Tescom Ventilsitzkontur mit zahlreichen Optionen

Vordruckregler Serie 54-3500

54-3500 Federbelastet

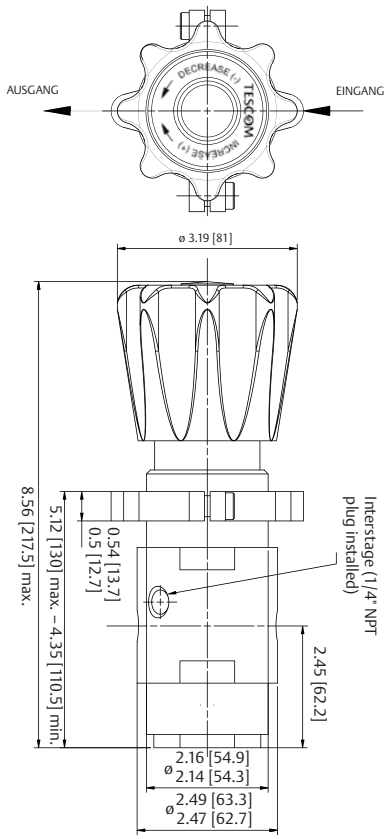

54-3500 Pneumatische Übersetzung

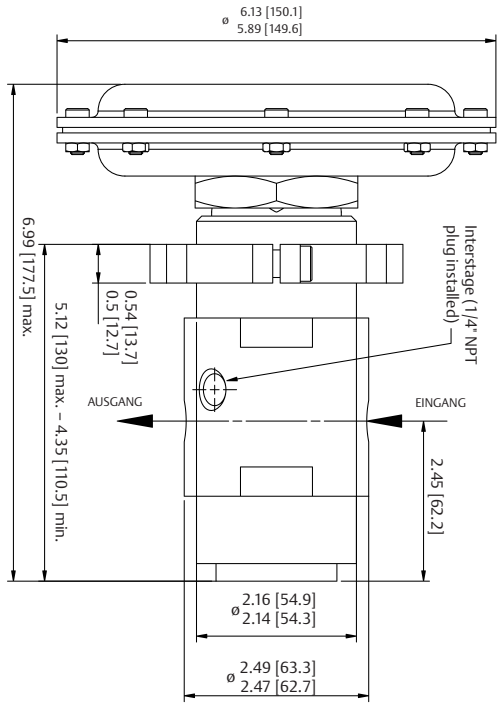

Alle Maße sind Nennmaße
Metrische Angaben [Millimeter] in Klammern

Reparaturkits, Zubehör und Modifikationen ggf. auf Anfrage.

Beispiel Bestellnummer:

A = Pneumatische Übersetzung
D = Dome Steuerung
S = Federbelastet

54-35 6 1 T 2 4 A 1 5 0

TYP-REIHE	MATERIAL	EINGANGS DRUCK	DICHTUNGSWERKSTOFFE		EINGANGS UND AUSGANGS-ANSCHLUSS	EINGANGS UND AUS-GANGS	DURCHFLUSS-KOEFFIZIENT	SITZ	MANO-METER
			O-RING	STÜTZRING					
54-35	**6 –** Edelstahl	**1 –** 14 - 690 bar **2 –** 3.4 - 414 bar	**B -** BUNA-A **T -** Viton® **U -** Urethane **V -** Kalrez® **Z -** EP	TEFLON® TEFLON® TEFLON® TEFLON® TEFLON®	**2 –** NPTF **6 –** Medium Pressure	**4 –** 1/4" **6 –** 3/8"	**1 –** Cv = 0.08	**0 –** CTFE **5 –** 17-4 Edelstahl **7 –** Vespel® SP-1 **8 –** PEEK	**0 –** ohne

ACHTUNG! Produkt erst auswählen, einbauen, verwenden oder warten, wenn Sie die TESCOM Installationshinweise gelesen und in vollem Umfang verstanden haben.

D543510148XDE2 © 2012 Emerson Process Management Regulator Technologies, Inc. Alle Rechte vorbehalten. 05/2012.
Tescom, Emerson Process Management und Emerson Process Management Design sind Marken eines der Unternehmen der Emerson Process Management Gruppe. Alle anderen Marken sind Eigentum der jeweiligen Inhaber.

EMERSON Process Management

www.tescom.com