Serie PHE26

Druckminderer

DPH261977XDE2

Spezifikationen

Andere Materialien oder Modifikationen auf Anfrage.

TECHNISCHE DATEN

Druckbelastungen gemäß Kriterien der ANSI-/ASME-Norm B31.3

Maximaler Eingangsdruck
10,3 bar

Ausgangsdruck Regelbereich
Federbelastung (Handrad)
0-0,69; 0-1,7; 0-3,4; 0-6,9 und 0-10,3 bar
Vorspannfeder und Dome Steuerung
0-6,9 bar (detaillierte Angaben siehe Bestellinformation)

Prüfdruck
150 % des maximalen Nenndrucks

Dichtigkeit
Intern: Blasendicht
Nach außen: Konzipiert für < 2 x 10^{-8} mbar l/s He

Betriebstemperatur (nur Medien)
Teflon®-Ventilsitz: -40 °C bis +74 °C
PEEK-OPTIMA® - bzw. PEEK-CLASSIX®-Ventilsitz: -40 °C bis +204 °C

Durchflussleistung
C_V = 0,02; 0,06; 0,15 und 0,24

MEDIENBERÜHRTE TEILE

Gehäuse
316L Edelstahl

Ventilsitz
Teflon® oder PEEK-OPTIMA®, PEEK-CLASSIX®

Ventilführung
innen: Teflon®
außen: 316 Edelstahl

Ventilführung
316 Edelstahl

Membran
316 Edelstahl

Ventilsitzhalter
Nitronic 60

Restliche Teile
316 Edelstahl

SONSTIGES

Anschlüsse
Tri-Clamp (Standard), andere Anschlüsse nach DIN 32676 oder Aseptik- Anschlüsse möglich.
Rohrstutzen
Innenliegende Ultrareinstgas-Anschlüsse (H.P.I.C)
(nur für Manometeranschlüsse)

Reinigung
Gemäß CGA 4.1 und ASTM G93, Clean Service Certificate of Conformance lieferbar

Gewicht
ca. 0,9 kg

Teflon® ist ein eingetragenes Warenzeichen der Firma E.I. du Pont de Nemours and Company.
PEEK-OPTIMA® ist ein eingetragenes Warenzeichen der Fa. Invibio Ltd.
PEEK-Classix® ist ein eingetragenes Warenzeichen der Fa. Invibio Ltd.

Die TESCOM Serie PHE26 ist Teil der Pharmpure-Produktreihe. Die kompakten, einstufigen Ultra-Reinstgasregler entsprechen der USP-Klasse VI und BPE. Somit sind sie geeignet für Spezialgase, korrosive und pyrophore Gase. Die diffusionsdichte Metallmembranabdichtung stellt Gasreinheit und Dichtigkeit sicher.

Anwendungen

- Spülgase
- Sterilisation mit Reindampf
- Umschalttafeln

Produktmerkmale und -vorteile

- Gehäuse Stangenmaterial 316L Edelstahl
- FDA/USP-konforme Ausführungen erhältlich
- Clean Service Certificate of Compliance lieferbar: beinhaltet aktuelle Materialzertifikate, Schweißprotokolle und Materiallisten
- Gehäuse mit einer Oberflächengüte von R_a 0,4 oder 0,8 µm erhältlich
- Präzise Druckregelung
- Spezialgasanwendungen mit niedriger Durchflussrate und Reindampfanwendungen
- Mit Manometeranschluss erhältlich
- Bauweise nach ASME BPE 2009

TESCOM

Druckminderer Serie PHE26

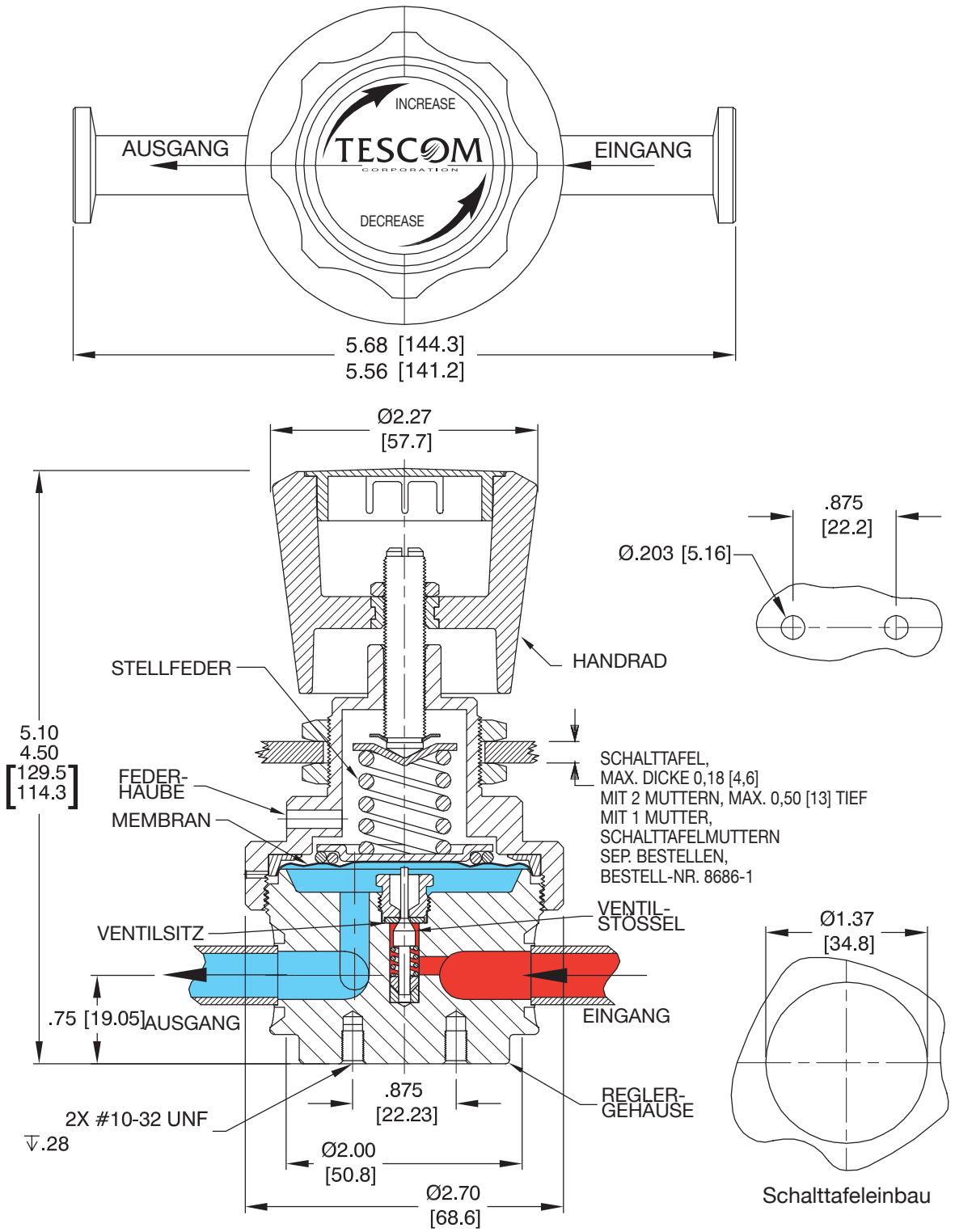

Alle Maße sind Nennmaße
Metrische Angaben [Millimeter] in Klammern

EMERSON
Process Management

Druckminderer Serie PHE26 - Durchflusskurven

Weitere Informationen zu Durchflusskurven erhalten Sie im Dokument Erläuterungen zu Durchfluss-Diagrammen im TESCOM-Katalog oder unter www.tescom.com.

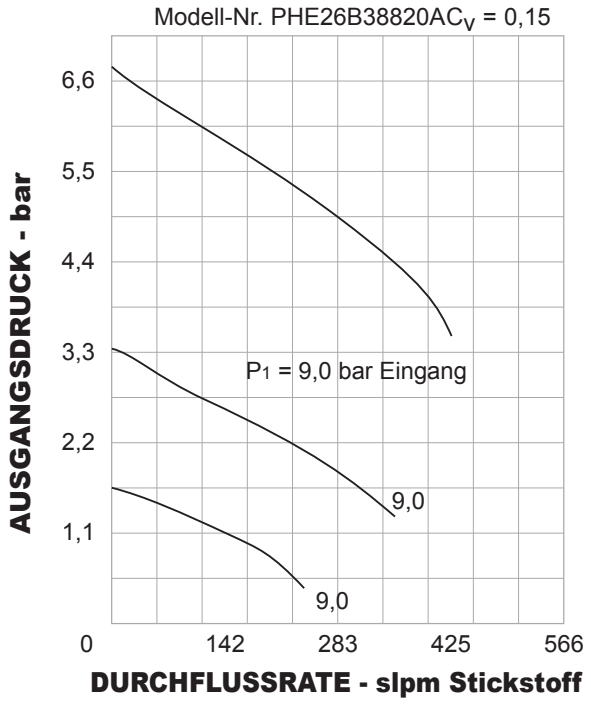

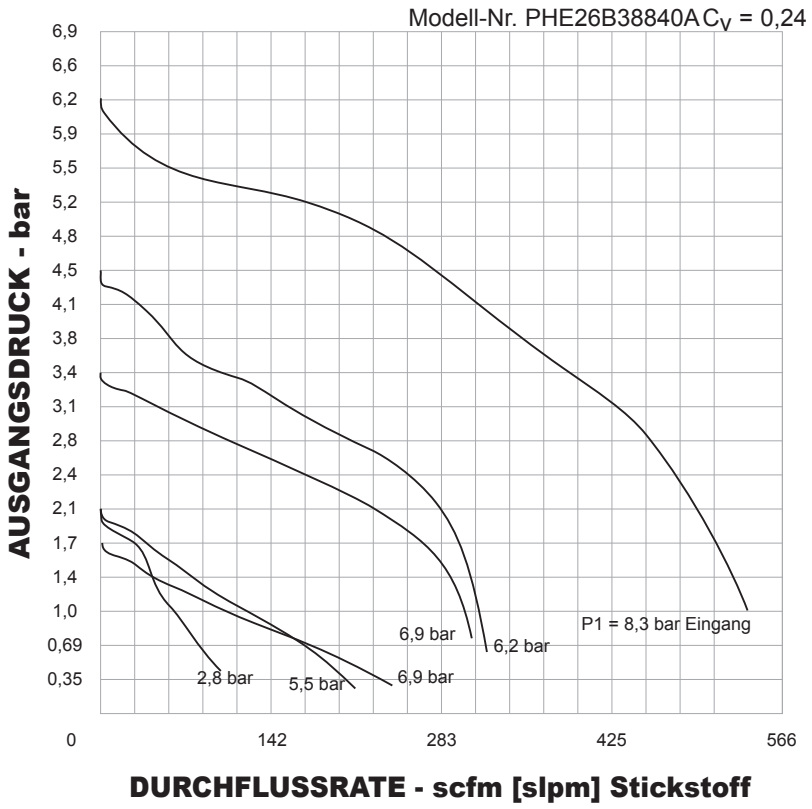

Druckminderer Serie PHE26 - Bestellinformation

Reparaturkits, Zubehör und Modifikationen ggf. auf Anfrage.

Beispiel Bestellnummer:

PHE26	A				1		8	8	2	0	B
TYP-REIHE	**GEHÄUSE-MATERIAL**	**GEHÄUSE-OBERFLÄ-CHEN-GÜTE**	**MATERIAL VENTIL-SITZ**	**VENTIL-FEDER**	**STELL-MECHANISMUS**	**AUS-GANGS-DRUCK**	**EIN- UND AUSGANGS-ANSCHLUS-SART**	**EIN- UND AUSGANGSAN-SCHLUSSGRÖSSE, WANDDICKE**	**DURCHFLUSS-LEISTUNG**	**MANOMETER-ANSCHLÜSSE**	**KONFORMITÄTS-ZERTIFIKAT**
PHE26	**A** – 316L Edel-stahl **B** – 316L Edel-stahl **C** – 316L Edel-stahl **D** – 316L Edel-stahl	R_a 0,4 R_a 0,4 R_a 0,8 R_a 0,8	Teflon® PEEK Teflon® PEEK	316 Edelstahl Elgiloy® 316 Edelstahl Elgiloy®	**0** – Feder **1** – Feder **2** – Feder **3** – Feder **4** – Vorspann-feder 0-3,4 bar Vorspann-federdruck **5** – Vorspann-feder 0-6,9 bar Vorspann-federdruck **6** – Dom-steuerung	0-0,69 bar 0-1,7 bar 0-3,4 bar 0-6,9 bar 0-6,9 bar 0-6,9 bar 0-6,9 bar	**8** – Tri Clamp **9** – Rohr-stutzen	**6** – 3/8" (nur Rohrenden) 0,375" Aussen-durchmesser x 0,035" Wandstärke **8** – 1/2" 0,500" Aussen-durchmesser x 0,065" Wandstärke	**0** – C_V = 0,02 **1** – C_V = 0,06 **2** – C_V = 0,15 **4** – C_V = 0,24	**0** – Kein Manometer-anschluss **2** – Ein 1/4" Ausgangs-manometer-anschluss (H.P.I.C) bei 90° 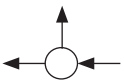	**A** – Kein **B** – Clean Service Certificate

ACHTUNG! Produkt erst auswählen, einbauen, verwenden oder warten, wenn Sie die *TESCOM Installationshinweise* gelesen und in vollem Umfang verstanden haben.

DPH261977XDE2 © 2012 Emerson Process Management Regulator Technologies, Inc. Alle Rechte vorbehalten. 05/2012.
Tescom, Emerson Process Management und Emerson Process Management Design sind Marken eines der Unternehmen der Emerson Process Management Gruppe. Alle anderen Marken sind Eigentum der jeweiligen Inhaber.

EMERSON Process Management

www.tescom.com