TESCOM

26-1500シリーズ

圧力調整弁 - 減圧弁

D26150541XJP2

仕様

本カタログに記載されていない材質や特注品については、TESCOM製品販売店までお問い合わせ下さい。

操作パラメータ

ANSI/ASME B31.3を基準とする

最大出口圧力
ステンレス: 41.4 MPa / 6000 psig
真鍮、アルミニウム: 34.5 MPa / 5000 psig

出口圧力範囲
0-0.34、0-1.03、0-1.72 MPa
0-50、0-150、0-250 psig

設計耐圧圧力
最大出口圧力の150%

リークレート
バブルタイト

周辺動作および流体媒体温度
-40°F～165°F / -40°C～74°C

流量係数
C_V = 0.08

最大操作トルク
20 in-lbs / 2.3 N•m

流体接触部の材質

ボディ
316ステンレス、真鍮、アルミニウム

シート
300シリーズステンレス

40ミクロンフィルター
316ステンレス

シート
CTFE

Oリング
Buna-N

ダイアフラム
Buna-N

残りの部品
300シリーズステンレス

その他

洗浄仕様
CGA 4.1およびASTM G93

重量
ステンレス、真鍮: 3 lbs / 1.4 kg

TESCOM 26-1500シリーズは、高感度大型エラストマーダイアフラム設計で、高精度出口圧力制御が可能なベント無しのレギュレーターです。

用途

- 研究施設
- ブリージングエア供給マニホールド
- 低流量パージシステム
- ガスや液体のサンプリング

特長と利点

- 正確な圧力調整用ダイアフラム設計
- 数多くのポートおよびソフトアイテムオプションを利用可能
- 優れた繰り返し精度
- ベント無し(ベント付きモデルは、26-1600シリーズを参照)
- 低いハンドノブ作動トルク
- パネル取り付け(ブラケット含む)
- 材質はステンレス、真鍮、またはアルミニウムから選択可能
- ゲージポートあり
- 高流量C_V = 0.24バージョンあり(最大入口圧力: 20.7 MPa / 3000 psig

TESCOM

26-1500シリーズ減圧弁図面

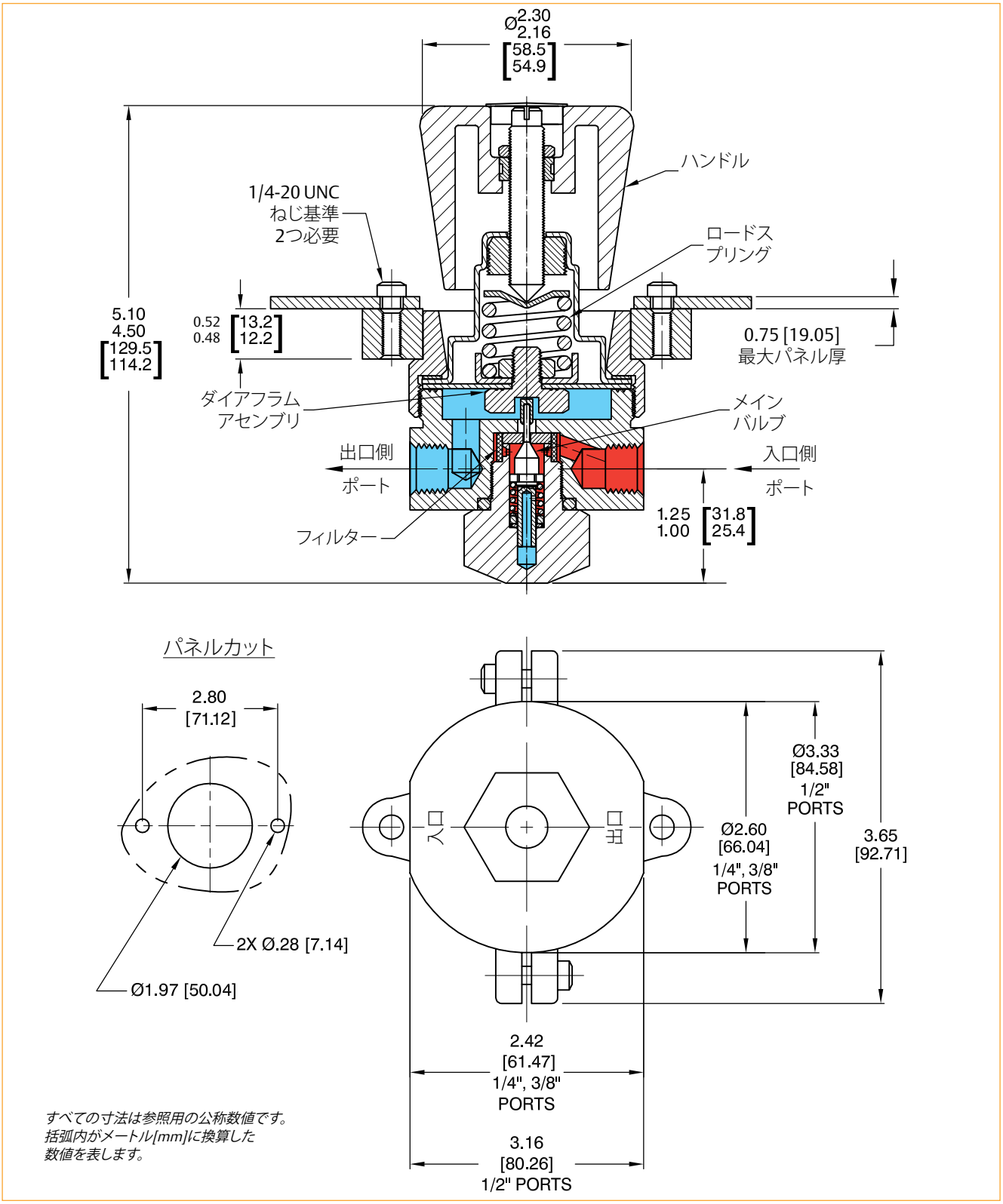

すべての寸法は参照用の公称数値です。括弧内がメートル[mm]に換算した数値を表します。

EMERSON
Process Management

26-1500シリーズ減圧弁流量曲線図

流量曲線図の使い方に関する詳細は、TESCOMカタログまたはwww.tescom.comに掲載されている『流量曲線と計算説明書』(debul2007xjp2)をご覧ください。

26-1500標準流量C_V

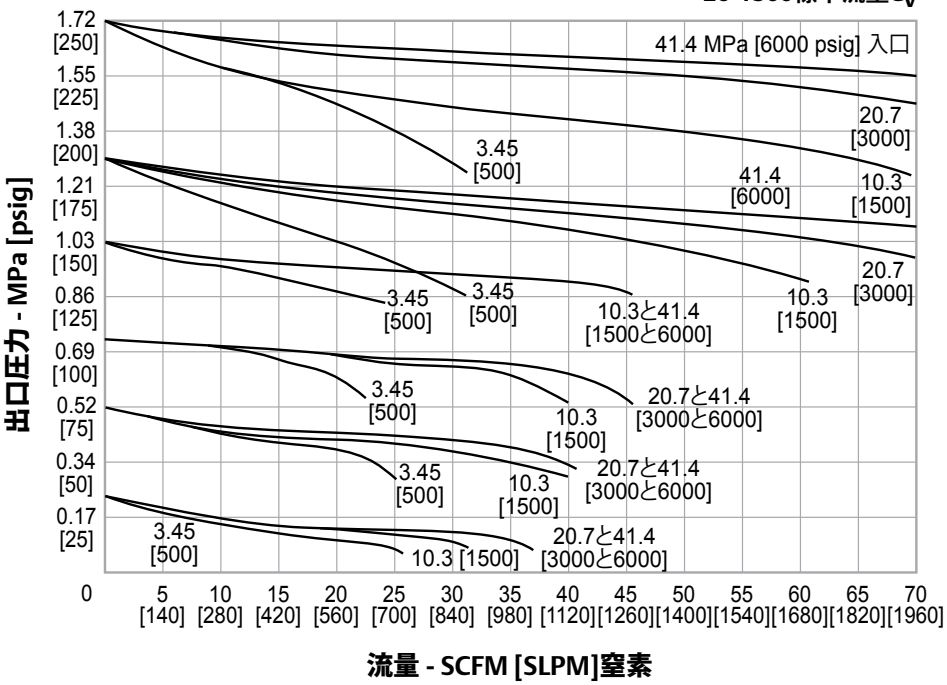

26-1500オプション流量C_V = 0.24

モデルNo. 26-1562-24-004

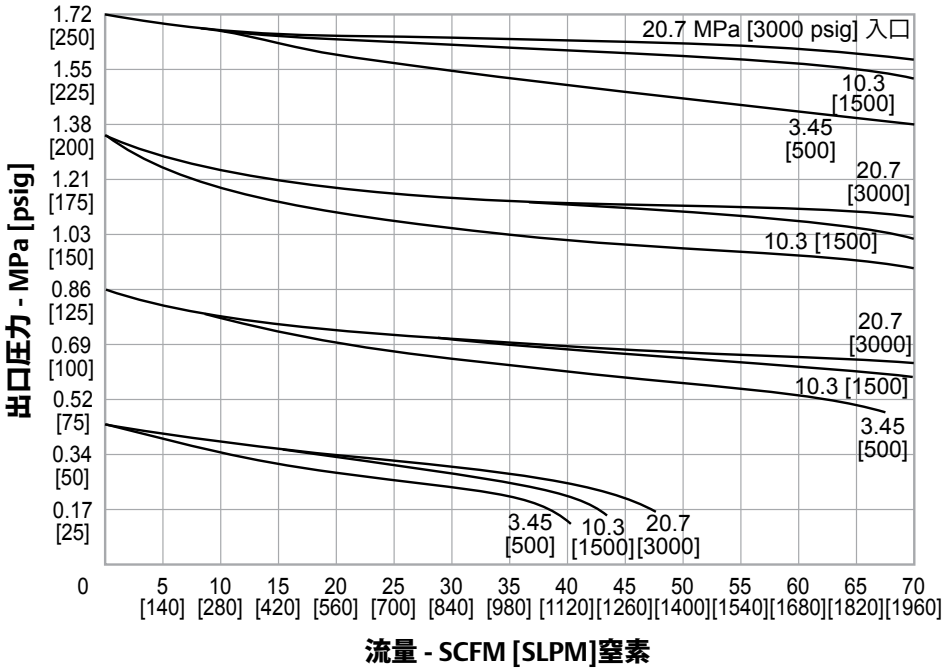

26-1500シリーズ減圧弁機種選定表

本製品向けのリペアキット、アクセサリ、特注仕様につきましては、TESCOM製品販売店までお問い合わせ下さい。

部品番号の選択例:

26-15	6	1	-	2	4
基本シリーズ	**本体材質**	**出口圧力範囲**		**出入口ポートタイプ**	**出入口ポートサイズ**
26-15	**1 –** 真鍮 **3 –** 2024アルミニウム **6 –** 316ステンレス	**0 –** 0 - 0.34 MPa 0-50 psig **1 –** 0 - 1.03 MPa 0-150 psig **2 –** 0 - 1.72 MPa 0-250 psig		**1 –** SAE **2 –** NPTF **3 –** MS33649	**4 –** 1/4" **6 –** 3/8" **8 –** 1/2" (ステンレスのみ)

警告!「TESCOMの安全性、設置および運用に関する諸注意」を読んで完全に理解するまで、本製品を選択、設置、使用または保守点検しないでください。

D26150541XJP2 © 2012 Emerson Process Management Regulator Technologies, Inc. All rights reserved. 05/2012.
Tescom Emerson Process Management、およびEmerson Process Managementの意匠は、Emerson Process Managementグループに属するいずれかの会社のマークです。その他のマークはすべて各所有者に帰属します。

EMERSON Process Management

www.tescom.com