Actuador de válvulas FieldQ

Modos de falla

Rotación de la válvula

Las válvulas se fabrican normalmente para que:

1 La válvula está cerrada : Tras una rotación a la derecha*

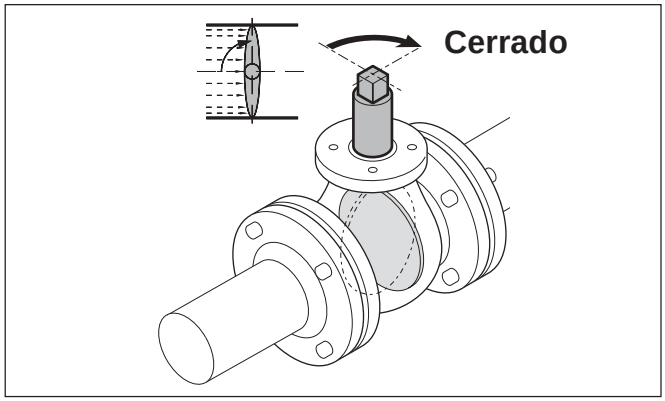

2 La válvula está abierta : tras una rotación a la izquierda*

*) = vistas desde arriba

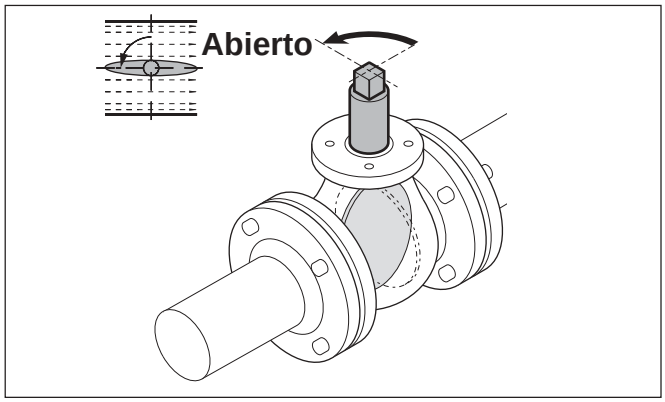

Posición después de una falla

La posición del actuador después de una falla depende de:
1 Principios de operación
Retorno por resorte o efecto doble
2 Código de montaje de actuador
Véase ES1.606.03 para efecto doble
Véase ES1.606.04 para retorno por resorte
3 Tipo de falla Véase la tabla.

Principio de funcio-namiento:	Código de montaje:	Tipo de falla:	Posición:
Actuador de doble efecto	A / B	Presión	no definido
		Señal	Cerrado
		Voltaje de suministro	Cerrado
	C / D	Presión	no definido
		Señal	Abierto
		Voltaje de suministro	Abierto
Actuador de simple efecto (retorno por resorte)	A / B	Presión	Cerrado
		Señal	Cerrado
		Voltaje de suministro	Cerrado
	C / D	Presión	Abierto
		Señal	Abierto
		Voltaje de suministro	Abierto

Copyright © Emerson Process Management La información de este documento puede sufrir cambios sin previo aviso. Puede obtener hojas de datos actualizadas en nuestro sitio Web **www.Fieldq.com** o en el Centro de Automatización de Válvulas más cercano**: América**: *+1 813 630 2255 (fax +1 630 9449)* **Europa**: *+31 74 256 10 10 (fax +31 74 291 09 38)* **Asia/Pacífico**: *+65 626 24 515 (fax +65 626 80 028)*

EMERSON
Process Management