Manuel d'instructions du kit d'évent (R4300XFVK12 ou R4300XPVK12)

Supplément au manuel d'instructions du transmetteur de position sans fil 4320 de Fisher™ avec option de commande marche/arrêt

Ce supplément contient des informations sur l'installation d'un kit d'évent IP66, référence R4300XFVK12 ou R4300XPVK12, sur le boîtier d'un modèle 4320 avec option de commande marche/arrêt.

Remarque

Pour obtenir des informations complémentaires sur le transmetteur de position sans fil 4320, se reporter à son manuel d'instructions (document D103621X012), disponible auprès du bureau commercial d'Emerson Automation Solutions ou à www.Fisher.com.

Ce supplément se rapporte aussi aux transmetteurs de position sans fil 4310 de TopWorx™ avec option de commande marche/arrêt (état pris en charge). Pour obtenir des informations sur le transmetteur de position sans fil 4310, voir le manuel d'instructions (document D103622X012), disponible à www.Fisher.com.

Outils inclus

Remarque : les outils sont inclus dans le kit R4300XFVK12 uniquement.

- Mèche de 5/8”
- Mèche de 23/32”
- Taraud pour tuyauterie NPT 1/2”–14

Pièces incluses

Remarque : les pièces sont incluses dans les kits R4300XFVK12 et R4300XPVK12.

- **Évent NPT 1/2”**

- **Coude de tuyauterie à 90° NPT 1/2”**

- **Clapet antiretour NPT 1/2”**

- **Produit d'étanchéité pour tuyauterie**

⚠ AVERTISSEMENT

Toujours porter des vêtements, des gants et des lunettes de protection lors de toute maintenance afin d'éviter des blessures ou des dommages matériels.

Ne pas retirer l'actionneur de la vanne tant que la vanne est sous pression.

Débrancher toutes les conduites alimentant l'actionneur en pression d'air, en électricité ou en signal de commande. S'assurer que l'actionneur ne peut ni ouvrir ni fermer soudainement la vanne.

Utiliser des vannes de dérivation ou arrêter complètement le procédé pour isoler la vanne de la pression du procédé. Dissiper la pression du procédé des deux côtés de la vanne.

Utiliser des méthodes de verrouillage pour être certain que les mesures ci-dessus restent effectives lors de l'intervention sur l'équipement.

Consulter l'ingénieur des procédés ou l'ingénieur responsable de la sécurité pour prendre toutes les mesures supplémentaires nécessaires et se protéger contre le fluide du procédé.

⚠ AVERTISSEMENT

Lors de l'utilisation de gaz naturel comme produit d'alimentation, les consignes suivantes s'appliquent également :

Lors du débranchement d'un raccord pneumatique ou d'une pièce sous pression, du gaz naturel se dégage de l'unité et de tout équipement connecté dans l'atmosphère environnante. Des blessures ou des dommages matériels peuvent résulter si du gaz naturel est utilisé comme produit d'alimentation et que les mesures de prévention appropriées ne sont pas prises. Les mesures préventives nécessaires peuvent comprendre, notamment mais non exclusivement : vérification qu'une ventilation adéquate est présente et élimination de toute source d'inflammation.

Pour installer l'évent, un orifice NPT 1/2” doit être présent dans le boîtier de l'instrument. Cet orifice est présent sur les nouveaux instruments. En l'absence d'orifice NPT 1/2”, suivre les instructions de perçage indiquées ci-dessous. Si l'orifice est déjà percé, passer à la section Installation de l'évent du manuel.

Instructions relatives au perçage et au taraudage de l'entrée de conduit de l'évent

1. Ouvrir complètement le couvercle de l'instrument. Cela permet d'éloigner le module d'alimentation pour l'étape suivante.

⚠ AVERTISSEMENT

Vérifier que le module d'alimentation est dégagé avant d'entamer le perçage. Retirer le module d'alimentation, si nécessaire. Un perçage accidentel du module d'alimentation risque de provoquer des blessures graves, voire mortelles, ou des dommages matériels.

2. Percer un avant-trou à l'aide d'une mèche 5/8” centrée au bas du bossage du boîtier. À l'aide d'une mèche de 23/32”, percer le bossage inférieur de l'instrument, puis tarauder un filetage NPT 1/2”–14 (ne pas utiliser un taraud M20) selon le besoin. Éliminer les particules d'aluminium de l'intérieur du boîtier. Consulter la figure 1 pour plus de clarté.

⚠ AVERTISSEMENT

Toujours maintenir une base solide et bien maîtriser l'outil pendant le perçage. Le non-respect de cette consigne peut entraîner des blessures.

Figure 1. Emplacement de perçage

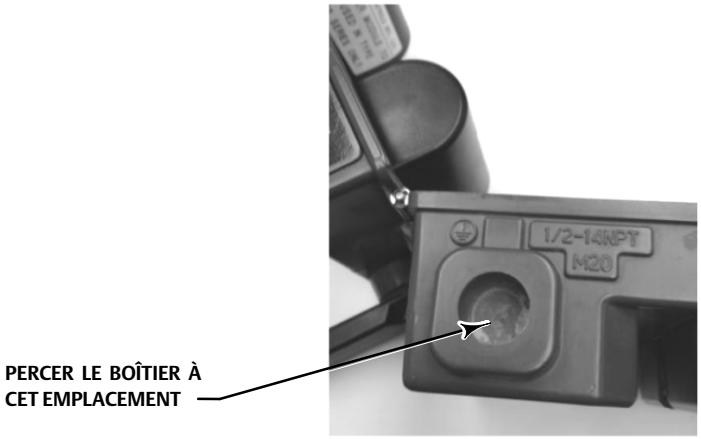

Pour garantir une protection IP66, l'évent doit être installé vers le bas. Un coude à 90° est fourni pour les unités montées non verticalement. Dans un montage non vertical, la plaque signalétique n'est pas orientée vers le bas.

Procéder à l'installation correcte de l'évent selon les exigences de l'installation considérée.

Installation de l'évent

Installation de l'évent sur des unités montées verticalement (plaque signalétique orientée vers le bas) uniquement

Vue éclatée de cet ensemble dans la figure 2.

1. Appliquer du produit d'étanchéité pour tuyauterie sur les filets mâles du clapet antiretour NPT 1/2”.
2. Visser le clapet antiretour dans le raccord NPT 1/2” nouvellement taraudé du transmetteur de position sans fil. S'assurer du bon serrage du raccordement.
3. Appliquer du produit d'étanchéité pour tuyauterie sur les filets mâles de l'évent NPT 1/2”.
4. Visser l'évent NPT 1/2” sur le clapet antiretour. S'assurer du bon serrage du raccordement.
5. S'assurer du bon serrage de tous les raccordements de l'évent.

Figure 2. Installation de l'évent pour les unités montées verticalement

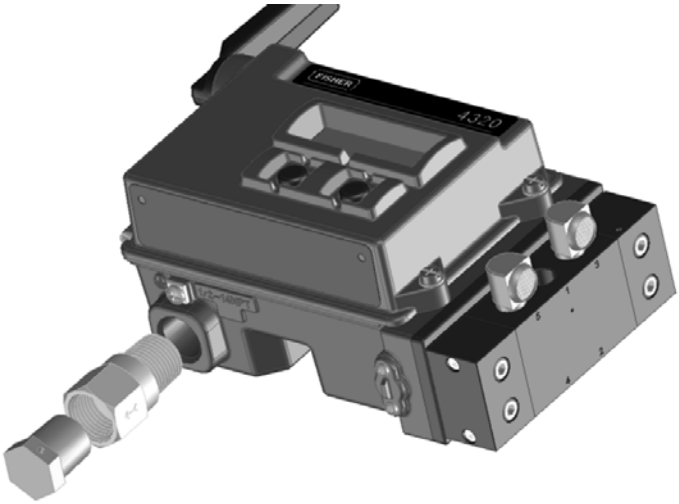

Installation de l'évent sur les unités non montées verticalement (plaque signalétique non orientée vers le bas)

Vue éclatée de cet ensemble dans la figure 3.

1. Appliquer du produit d'étanchéité pour tuyauterie sur les filets mâles du coude de tuyauterie à 90° NPT 1/2”.
2. Visser le coude de tuyauterie à 90° NPT 1/2” dans le raccord NPT 1/2” nouvellement taraudé du transmetteur de position sans fil. Le tuyau à 90° doit être orienté vers le bas pour maintenir une protection IP66. S'assurer du bon serrage du raccordement.
3. Appliquer du produit d'étanchéité pour tuyauterie sur les filets mâles du clapet antiretour NPT 1/2”.
4. Visser le clapet antiretour sur le coude de tuyauterie à 90° NPT 1/2”. S'assurer du bon serrage du raccordement.
5. Appliquer du produit d'étanchéité sur les filets mâles de l'évent NPT 1/2”.
6. Visser l'évent NPT 1/2” sur le clapet antiretour. S'assurer du bon serrage du raccordement.
7. S'assurer du bon serrage de tous les raccordements de l'évent.

Figure 3. Installation de l'évent sur les unités non montées verticalement

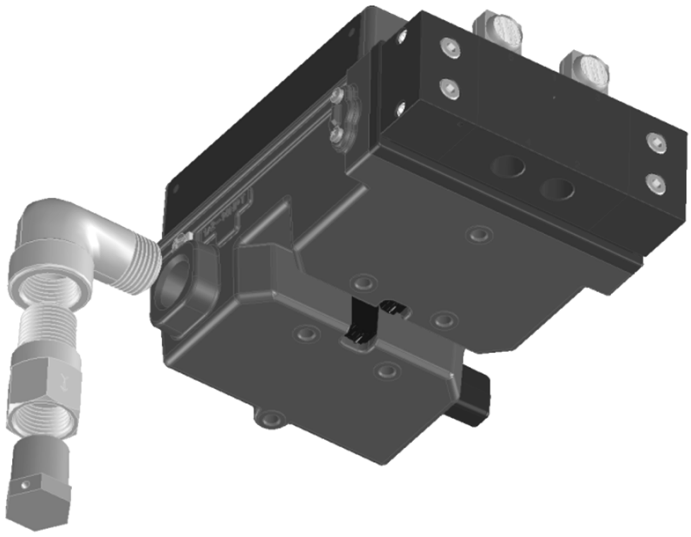

Ni Emerson, ni Emerson Automation Solutions, ni aucune de leurs entités affiliées n'assument quelque responsabilité que ce soit quant au choix, à l'utilisation ou à la maintenance d'un quelconque produit. La responsabilité du choix, de l'utilisation et de la maintenance d'un produit incombe à l'acquéreur et à l'utilisateur final.

Fisher et TopWorx sont des marques appartenant à l'une des sociétés de l'unité commerciale d'Emerson Automation Solutions d'Emerson Electric Co. Emerson Automation Solutions, Emerson et le logo Emerson sont des marques de commerce et de service d'Emerson Electric Co. Toutes les autres marques sont la propriété de leurs propriétaires respectifs.

Le contenu de cette publication n'est présenté qu'à titre informatif et bien que les efforts aient été faits pour s'assurer de la véracité des informations offertes, celles-ci ne sauraient être considérées comme une ou des garanties, tacites ou expresses, des produits ou services décrits par les présentes, ni une ou des garanties quant à l'utilisation ou à l'applicabilité desdits produits et services. Toutes les ventes sont régies par nos conditions générales, disponibles sur demande. La société se réserve le droit de modifier ou d'améliorer la conception ou les spécifications de tels produits à tout moment et sans préavis.

Emerson Automation Solutions
Marshalltown, Iowa 50158 USA
Sorocaba, 18087 Brazil
Cernay, 68700 France
Dubai, United Arab Emirates
Singapore 128461 Singapore
www.Fisher.com

© 2015, 2016 Fisher Controls International LLC. Tous droits réservés.