Skrócona instrukcja uruchomienia
00825-0114-4952, wersja BA
Luty 2014

Czujnik temperatury z obejmą zaciskową Rosemount 0085

ROSEMOUNT

EMERSON.
Process Management

UWAGA

Niniejsza instrukcja instalacji zawiera podstawowe informacje o czujniku temperatury z obejmą zaciskową Rosemount 0085. Nie zawiera procedur konfiguracji, diagnostyki, obsługi, konserwacji, napraw ani instalacji przeciwwybuchowych, ognioszczelnych czy iskrobezpiecznych (I.S.). Szczegółowe informacje można znaleźć w instrukcji obsługi czujników temperatury z obejmą zaciskową Rosemount 0085 (numer dokumentu 00809-0100-4952). Niniejsza instrukcja jest dostępna również w wersji elektronicznej na stronie.

Jeśli czujnik z obejmą zaciskową 0085 został zamówiony w wersji zintegrowanej z przetwornikiem temperatury Rosemount, należy się zapoznać z informacjami o konfiguracji i atestach do pracy w obszarach zagrożonych zamieszczonymi we właściwej skróconej instrukcji instalacji.

Spis treści

Lokalizacja i orientacja . . . . . strona 4
Montaż czujnika z obejmą zaciskową . . . . . strona 5
Montaż i okablowanie przetwornika . . . . . strona 5
Atesty produktu . . . . . strona 7

Ilustracja 1. Czujnik temperatury z obejmą zaciskową 0085 w widoku perspektywicznym

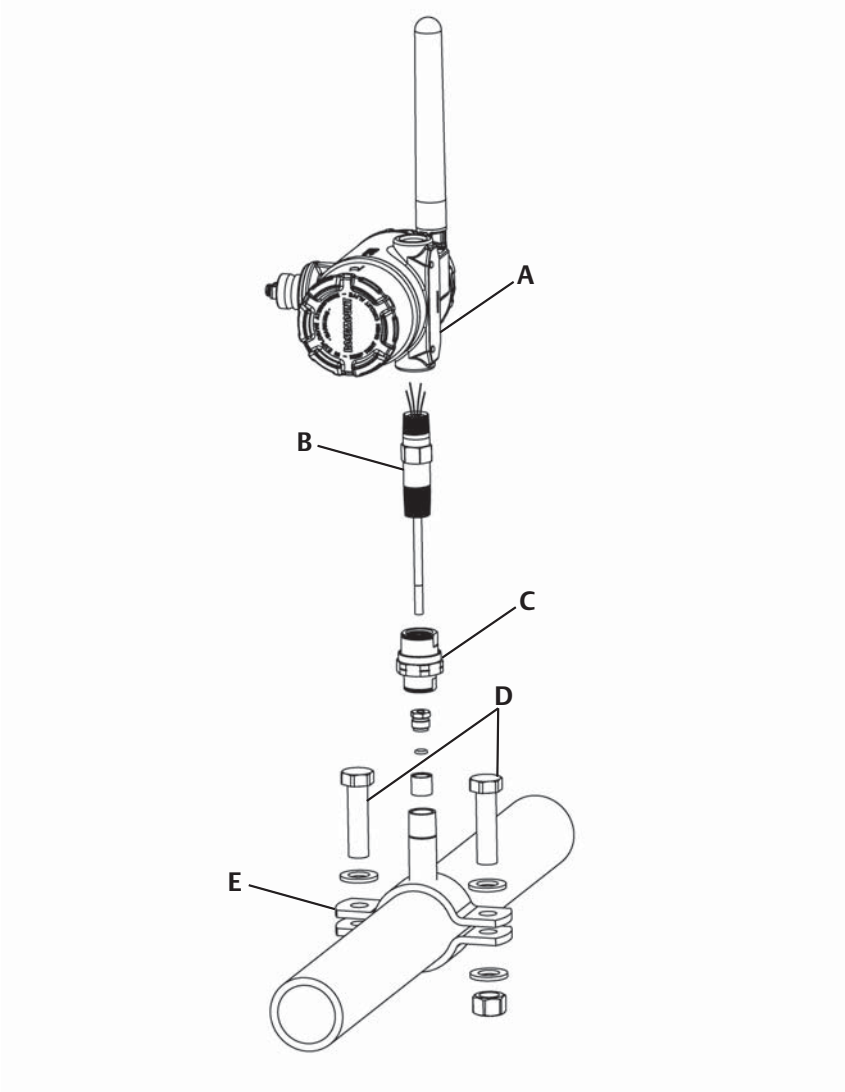

A. Przetwornik
B. Czujnik z adapterem z dociskiem sprężynowym
C. Przedłużenie
D. Śruby
E. Obejma zaciskowa do rury

Krok 1: Lokalizacja i orientacja

Czujnik z obejmą zaciskową należy montować w pozycji bezpiecznej i zabezpieczającej przed obrotem po zainstalowaniu. Zaleca się pionowy montaż czujnika; możliwy jest również montaż poziomy czujnika.

Ilustracja 2. Orientacja czujnika z obejmą zaciskową

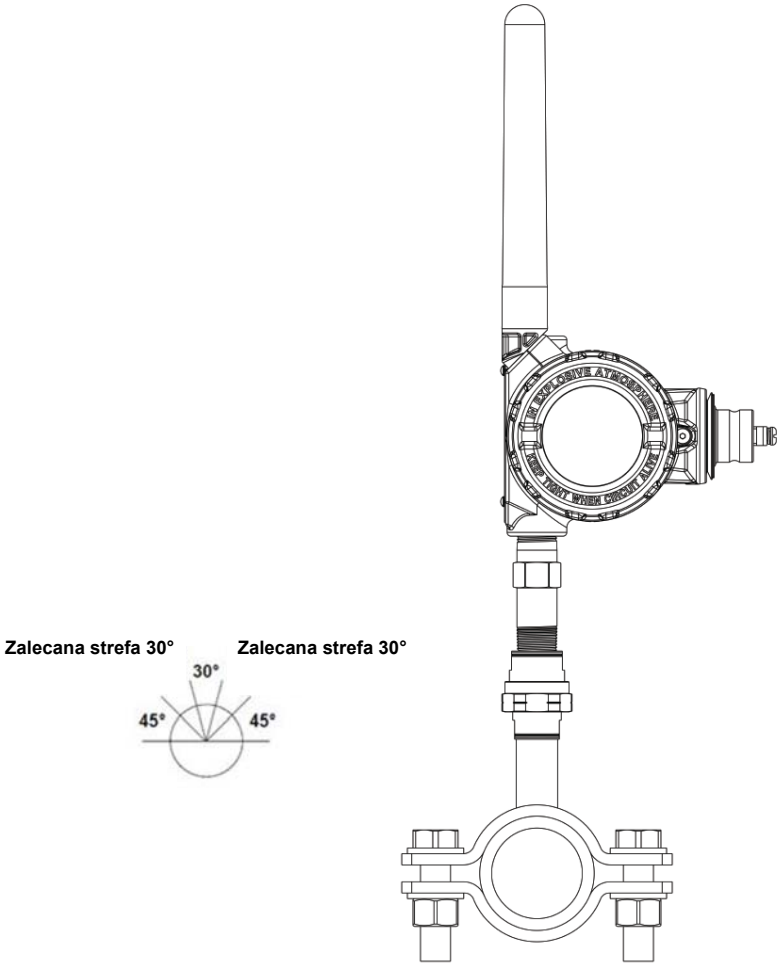

Krok 2: Montaż czujnika z obejmą zaciskową

Narzędzia konieczne do wykonania tego kroku:

- Klucze płaskie otwarte lub klucze płasko-oczkowe do śrub i nakrętek obejmy: 16 mm ($^{11}/_{16}$ cala), 18 mm ($^{3}/_{4}$ cala), 24 mm (1 cal), 30 mm ($^{13}/_{16}$ cala), 36 mm (1 $^{7}/_{16}$ cala).
- Klucz nastawny: 40 cali (szczęki 1-1/2 cala).
- Standardowe śrubokręty: 3,5 mm ($^{1}/_{8}$ cala) i 6 mm ($^{1/4}$ cala)
- Śrubokręt krzyżakowy nr 1
- Klucz sześciokątny: 3 mm (9/64 cala)
- Nożyce do przewodów/ściągacz izolacji

Materiały instalacyjne konieczne do instalacji:

- Szczeliwo do gwintów lub taśma PTFE (jeśli lokalne normy zezwalają na użycie).

Upewnić się, że jest właściwy kontakt między rurociągiem a końcówką czujnika.

Krok 3: Montaż i okablowanie przetwornika

Szczegółowe informacje o przygotowaniu przetwornika do eksploatacji oraz o okablowaniu i instalacji zespołu czujnik-przetwornik można znaleźć we właściwej instrukcji obsługi przetwornika.

Pojedynczy czujnik	Podwójny czujnik

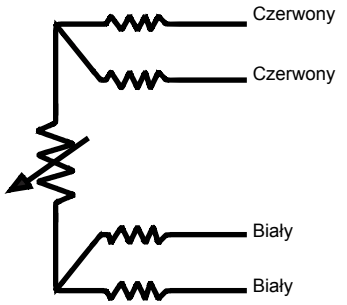

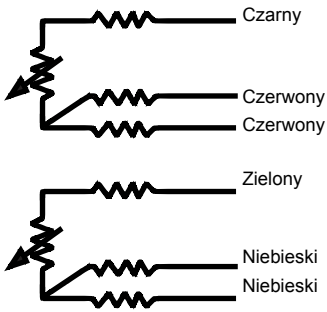

Uwaga:
W przypadku instalacji 3-przewodowych należy wykorzystać jeden przewód biały i dwa czerwone. Nie wolno łączyć ze sobą białych przewodów. Nieużywany przewód koloru białego należy odciąć i zaizolować, zabezpieczając go przed zwarciem do masy. W przypadku instalacji 2-przewodowych należy połączyć oba podwójne przewody.

Ilustracja 3. Montaż czujnika z obejmą zaciskową

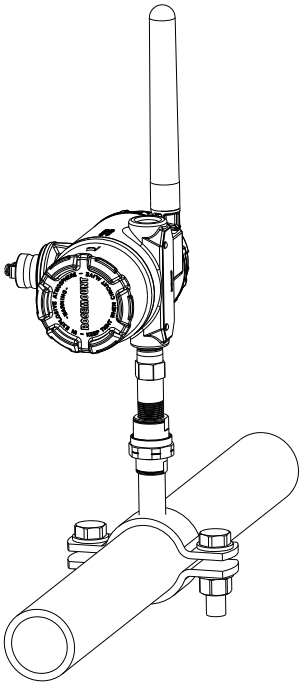

Atesty produktu

Informacje o dyrektywach europejskich

Kopia deklaracji zgodności WE znajduje się na końcu niniejszej skróconej instrukcji uruchomienia. Najnowszą wersję deklaracji zgodności można znaleźć na stronie www.rosemount.com.

Certyfikaty do pracy w obszarze bezpiecznym wydawane przez producenta

Przetworniki są standardowo badane i testowane w celu sprawdzenia ich zgodności z podstawowymi wymaganiami elektrycznymi, mechanicznymi i pożarowymi. Badania prowadzone są w laboratorium akredytowanym przez Federal Occupational Safety and Health Administration (OSHA).

Ameryka Północna

E5 Atesty przeciwwybuchowości i niezapalności pyłów wydawane przez producenta
Certyfikat numer: 0R7A2.AE
Wykorzystane normy: FM Class 3600-2011, FM Class 3615-2006, FM Class 3810-2005, ANSI/NEMA 250-1991
Oznaczenia: Przeciwwybuchowość w klasie I, strefa 1, grupy B, C, D; niezapalność pyłów w klasie II/III, strefa 1, grupy E, F i G; typ 4X; instalacja zgodna ze schematem 00068-0013;

K6 Atesty przeciwwybuchowości, iskrobezpieczeństwa i strefy 2 CSA
Certyfikat numer: 1063635
Wykorzystane normy: C22.2 No. 0 – M91, CSA Std. C22.2 No. 25-1966, CSA Std. C22.2 No. 30 – M1986, CSA Std. C22.2 No.142-M1987, CSA Std. C22.2 No. 142 - M1987, CSA Std. C22.2 No. 213-M1987

Oznaczenia: Przeciwwybuchowość w klasie I grupa B, C, i D; niezapalność pyłów w klasie II grupy E, F, G; w klasie III; w klasie I strefa 2 grupy A, B, C, D; w klasie I strefa 1 grupy IIB+H2; w klasie I strefa 2 grupa IIC; instalacja zgodna ze schematem 00068-0033;

Europa

E1 Atest ognioszczelności ATEX
Certyfikat numer: FM12ATEX0065X
Wykorzystane normy: EN60079-0:2012, EN60079-11:2007
Oznaczenia: Ex II 2 G Ex d IIC T6...T1 Gb

Specjalne warunki bezpiecznego stosowania (X):

1. Dopuszczalne temperatury otoczenia podano w certyfikacie.
2. Niemetaliczna naklejka może gromadzić ładunki elektrostatyczne i stać się źródłem zapłonu w środowisku oznaczonym jako grupa III.
3. Chronić pokrywę wyświetlacza LCD przed uderzeniami o energii większej niż 4 J.
4. Informacje o wymiarach połączeń ognioszczelnych można uzyskać u producenta.

Międzynarodowe

E7 Atest ognioszczelności IECEx
Certyfikat numer: IECEx FMG 12.0022X
Wykorzystane normy: IEC60079-0:2011, IEC60079-1:2007
Oznaczenia: Ex d IIC T6...T1 Gb

Specjalne warunki bezpiecznego stosowania (X):

1. Dopuszczalne temperatury otoczenia podano w certyfikacie.
2. Niemetaliczna naklejka może gromadzić ładunki elektrostatyczne i stać się źródłem zapłonu w środowisku oznaczonym jako grupa III.
3. Chronić pokrywę wyświetlacza LCD przed uderzeniami o energii większej niż 4 J.
4. Informacje o wymiarach połączeń ognioszczelnych można uzyskać u producenta.

Deklaracja zgodności

ROSEMOUNT

CE

EC Declaration of Conformity

No: RMD 1059 Rev. F

We,

Rosemount Inc.
8200 Market Boulevard
Chanhassen, MN 55317-9685
USA

declare under our sole responsibility that the product,

Model 65, 68, 78, 85, 183, 185, and 1067 Temperature Sensors

manufactured by,

Rosemount Inc.
8200 Market Boulevard
Chanhassen, MN 55317-9685
USA

to which this declaration relates, is in conformity with the provisions of the European Community Directives, including the latest amendments, as shown in the attached schedule.

Assumption of conformity is based on the application of the harmonized standards and, when applicable or required, a European Community notified body certification, as shown in the attached schedule.

(signature)	Vice President of Global Quality (function name - printed)
Kelly Klein (name - printed)	6 May 2013 (date of issue)

EMERSON.
Process Management

Page 1 of 4

Document Rev: 2013_A

ROSEMOUNT

EC Declaration of Conformity

No: RMD 1059 Rev. F

ATEX Directive (94/9/EC)

Spring Loaded and General Purpose Style Sensors: Models 65, 68, 78, 85, 183, and 185

FM12ATEX0065X - Flameproof Certificate
Equipment Group II Category 2 G (Ex d IIC T6…T1 Gb)
Harmonized Standards:
EN60079-0:2012, EN60079-1:2007

FM12ATEX0065X - Dust Certificate
Equipment Group II Category 2 D (Ex tb IIIC T130°C Db)
Harmonized Standards:
EN60079-0:2012, EN60079-31:2009

DIN Style Sensors: Models 65, 185, and 1067

KEMA 99ATEX8715X - Flameproof Certificate
Equipment Group II Category 2 G (Ex d IIC T6)
Harmonized Standards:
EN60079-1:2007
Other Standards Used:
EN60079-0:2006 (A review against EN60079-0:2009, which is harmonized, shows no significant changes relevant to this equipment so EN60079-0:2006 continues to represent "State of the Art")

KEMA 99ATEX8715X - Dust Certificate
Equipment Group II Category 1 D (Ex tD A20 IP66 T95°C)
Other Standards Used:
EN61241-0:2006, EN61241-1:2004 (A review against EN60079-0:2009 and EN60079-31:2009 which are harmonized, shows no significant changes relevant to this equipment so EN61241-0:2006 and EN61241-1:2004 continues to represent "State of the Art")

EMERSON.
Process Management

Page 2 of 4

Document Rev: 2013_A

ROSEMOUNT

EC Declaration of Conformity

No: RMD 1059 Rev. F

All Models

BAS00ATEX3145 Type n Certificate
Equipment Group II Category 3 G (Ex nL IIC T5)
Harmonized Standards:
EN60079-15:2005
Other Standards Used:
EN60079-0:2006 (A review against EN60079-0:2009, which is harmonized, shows no significant changes relevant to this equipment so EN60079-0:2006 continues to represent "State of the Art".)

Models 65 and 185

IBExU03ATEX1066X – Intrinsic Safety Certificate
Equipment Group II Category 2 G (Ex ia IIC T6)
Harmonized Standards:
EN60079-0:2012, EN60079-11:2012, EN60079-26:2007

ATEX Notified Bodies for EC Type Examination Certificates

DEKRA Certification B.V. [Notified Body Number: 0344]
Utrechtseweg 310, Postbus 5185
6802 ED Arnhem
The Netherlands

BASEEFA Limited [Notified Body Number: 1180]
Rockhead Business Park, Staden Lane,
Buxton, Derbyshire SK17 9RZ
United Kingdom

IBExU [Notified Body Number: 0637]
Fuchsmühlenweg, 7
09599 Freiberg
Germany

EMERSON.
Process Management

Page 3 of 4

Document Rev: 2013_A

ROSEMOUNT

EC Declaration of Conformity

No: RMD 1059 Rev. F

ATEX Notified Body for Quality Assurance

BASEEFA Limited [Notified Body Number: 1180]
Rockhead Business Park, Staden Lane,
Buxton, Derbyshire SK17 9RZ
United Kingdom

EMERSON.
Process Management

Page 4 of 4

Document Rev: 2013_A

ROSEMOUNT

Deklaracja zgodności WE

Nr RMD 1059 wersja F

Firma

Rosemount Inc.
8200 Market Boulevard
Chanhassen, MN 55317-9685
USA

deklaruje z pełną odpowiedzialnością, że wyrób

Czujniki temperatury — modele 65, 68, 78, 85, 183, 185 i 1067

wyprodukowany przez

Rosemount Inc.
8200 Market Boulevard
Chanhassen, MN 55317-9685
USA

którego ta deklaracja dotyczy, spełnia wymagania Dyrektyw Unii Europejskiej łącznie z ostatnimi uzupełnieniami, zgodnie z załączonym wykazem.

Deklaracja zgodności opiera się na zastosowaniu norm zharmonizowanych, a w stosownych i wymaganych przypadkach, także certyfikatów jednostek notyfikowanych Wspólnoty Europejskiej, zgodnie z załączonym wykazem.

Wiceprezes ds. jakości
(stanowisko — drukowanymi literami)

Kelly Klein
(imię i nazwisko — drukowanymi literami)

6 maja 2013
(data wydania)

EMERSON. Process Management

Strona 1 z 4

Wersja dokumentu: 2013_A

ROSEMOUNT

Deklaracja zgodności WE

Nr RMD 1059 wersja F

Dyrektywa ATEX (94/9/WE)

Czujniki z zaciskami sprężynowymi i ogólnego przeznaczenia: Modele 65, 68, 78, 85, 183 i 185

FM12ATEX0065X — Certyfikat ognioszczelności
Urządzenie grupy II, kategoria 2 G (Ex d IIC T6...T1 Gb)
Normy zharmonizowane:
EN60079-0:2012, EN60079-11:2007

FM12ATEX0065X — Certyfikat niezapalności pyłów
Urządzenie grupy II, kategoria 2 D (Ex tb IIIC T130°C Db)
Normy zharmonizowane:
EN60079-0:2012, EN60079-31:2009

Czujniki typu DIN: Modele 65, 185 i 1067

KEMA 99ATEX8715X — Certyfikat ognioszczelności
Urządzenie grupy II, kategoria 2 G (Ex d IIC T6)
Normy zharmonizowane:
EN60079-1:2007
Inne zastosowane normy:
EN60079-0:2006 (porównanie z normą EN60079-0:2009, która jest zharmonizowana, pokazuje, że nie ma znaczących zmian odnoszących się do tego urządzenia, tak więc norma EN60079-0:2006 w dalszym ciągu reprezentuje aktualny stan wiedzy).

KEMA 99ATEX8715X — Certyfikat pyłoszczelności
Grupa urządzeń II, kategoria 1 D (Ex tD A20 IP66 T95ºC)
Inne zastosowane normy:
EN61241-0:2006, EN61241-1:2004 (Porównanie z normami EN60079-0:2009 i EN60079-31:2009, które są zharmonizowane, pokazuje że nie ma znaczących zmian odnoszących się do tego urządzenia, tak więc normy EN61241-0:2006 i EN61241-1:2004 w dalszym ciągu reprezentują aktualny stan wiedzy.)

EMERSON. Process Management

Strona 2 z 4 Wersja dokumentu: 2013_A

ROSEMOUNT

Deklaracja zgodności WE

Nr RMD 1059 wersja F

Wszystkie modele:

BAS00ATEX3145 — Certyfikat niezapalności typu n
Grupa urządzeń II, kategoria 3 G (Ex nL IIC T5)
Normy zharmonizowane:
EN60079-15:2005
Inne zastosowane normy:
EN60079-0:2006 (porównanie z normą EN60079-0:2009, która jest zharmonizowana, pokazuje, że nie ma znaczących zmian odnoszących się do tego urządzenia, "tak więc norma EN60079-0:2006 w dalszym ciągu reprezentuje aktualny stan wiedzy".)

Modele 65 i 185

IBExU03ATEX1066X — Certyfikat iskrobezpieczeństwa
Grupa urządzeń II, kategoria 2 G (Ex ia IIC T6)
Normy zharmonizowane:
EN60079-0:2012; EN60079-11:2012; EN60079-26:2007

Jednostki notyfikowane ATEX wystawiające atesty badań typu WE

DEKRA Certification B.V. [numer w wykazie jednostek notyfikowanych: 0344]
Utrechtseweg 310, 5185
6802 ED Arnhem
Holandia

BASEEFA Limited [numer w wykazie jednostek notyfikowanych: 1180]
Rockhead Business Park, Staden Lane
Buxton, Derbyshire SK17 9RZ
Wielka Brytania

IBExU [numer w wykazie jednostek notyfikowanych: 0637]
Fuchsmühlenweg, 7
09599 Freiberg
Niemcy

EMERSON. Process Management

Strona 3 z 4 Wersja dokumentu: 2013_A

ROSEMOUNT

Deklaracja zgodności WE

Nr RMD 1059 wersja F

Jednostka notyfikowana ATEX wystawiająca certyfikaty jakości

BASEEFA Limited [numer w wykazie jednostek notyfikowanych: 1180]
Rockhead Business Park, Staden Lane
Buxton, Derbyshire SK17 9RZ
Wielka Brytania

EMERSON.
Process Management

Strona 4 z 4

Wersja dokumentu: 2013_A

Skrócona instrukcja uruchomienia
00825-0114-4952, wersja BA
Luty 2014

Rosemount Inc.
8200 Market Boulevard
Chanhassen, MN USA 55317
Tel. (USA): (800) 999-9307
Tel. (międzynarodowy): (952) 906-8888
Faks: (952) 906-8889

Emerson Process Management Sp. z o.o.
ul. Szturmowa 2a
02-678 Warszawa
Polska
T +48 22 45 89 200
F +48 22 45 89 231
info.pl@emerson.com
www.emerson.com

Emerson Process Management, Dubai
Emerson FZE
P.O. Box 17033,
Jebel Ali Free Zone - South 2
Dubai, ZEA
Tel.: (971) 4 8118100
Faks: (971) 48865465

Emerson Process Management Asia Pacific Private Limited
1 Pandan Crescent
Singapur 128461
Tel.: (65) 6777 8211
Faks: (65) 6777 0947/65 6777 0743

Emerson Process Management (India) Private Ltd.
Delphi Building, B Wing, 6th Floor
Hiranandani Gardens, Powai
Mumbai 400076, India
Tel.: (91) 22 6662-0566
Faks: (91) 22 6662-0500

Emerson Process Management GmbH & Co. OHG
Argelsrieder Feld 3
82234 Wessling Niemcy
Tel.: 49 (8153) 9390
Faks: 49 (8153) 939172

Emerson Process Management, Brazil
Av. Hollingsworth, 325 - Iporanga
Sorocaba, SP – 18087-000, Brazylia
Tel.: (55) 15 3238-3788
Faks: (55) 15 3228-3300

Beijing Rosemount Far East Instrument Co., Limited
No. 6 North Street, Hepingli,
Dong Cheng District
Beijing 100013, Chiny
Tel.: (86) (10) 6428 2233
Faks: (86) (10) 6422 8586

Emerson Process Management, Russia
29 Komsomolsky prospekt
Chelyabinsk, 454138
Rosja
Tel.: (7) 351 798 8510
Faks: (7) 351 7418432

© 2014 Rosemount Inc. Wszelkie prawa zastrzeżone. Wszystkie znaki są własnością ich prawnych właścicieli.
Logo Emerson jest znakiem towarowym i serwisowym Emerson Electric Co.
Rosemount i logo Rosemount są zastrzeżonymi znakami towarowymi Rosemount Inc.

ROSEMOUNT

EMERSON.
Process Management