Options de l'actionneur de vanne FieldQ

Plaque NAMUR.

Description

Le support supérieur de l'actionneur FieldQ est équipé, en standard, d'un plan de pose NAMUR. L'ajout d'une plaque d'adaptation NAMUR à l'actionneur FieldQ permet de monter tout type d'accessoires de commande et de feed-back NAMUR compatibles tels que des solénoïdes, des boîtes de jonction ou des positionneurs.

Compatibilité en amont

Dans les cas où l'actionneur FieldQ sert de concept intégré pour l'automatisation des vannes, il est également utile de disposer des interfaces NAMUR et ce, pour plusieurs raisons :

Réparations d'urgence.

- Lorsque le module de contrôle requiert une réparation immédiate et que le processus ne peut être arrêté que pour une durée limitée, il est pratique de monter les accessoires NAMUR disponibles en standard.

Futures mises à jour

- Lorsqu'une usine n'est pas encore équipée pour la communication numérique (par bus), mais qu'elle le sera dans les mois à venir, il est facile de passer des accessoires NAMUR à un actionneur FieldQ avec communication par bus.

Équipement disponible.

- Vous pouvez vous procurer facilement les accessoires compatibles NAMUR. De nombreux fournisseurs proposent des accessoires adaptables aux interfaces d'actionneurs NAMUR.

Construction

La plaque d'adaptation NAMUR est fixée en face de la partie actionneur du module FieldQ et remplace, en fait, le module pneumatique.

Spécifications :

Matériau	: Aluminium
Raccordement d'air	: 1/4" BSP ou 1/4" NPT
Finition	: Boîtier : Anodisé avec un revêtement à base de poudre de polyester non-TGIC
	: Pistons : Chromatés
Éléments de fixation	: Acier inoxydable
Joints	: Joints toriques en caoutchouc nitrile

Plages de températures facultatives

Les joints toriques et la graisse spécialement sélectionnés permettent d'utiliser l'actionneur FieldQ, avec la plaque NAMUR, pour diverses plages de températures. Trois plages de températures sont disponibles :

- **Code d'option ST :** 80 °C (176 °F) / -20 °C (-4 °F)
  Joints toriques : Caoutchouc nitrile
  Graisse : Castrol LMX
- **Code d'option HT :** 120 °C (248 °F) / -20 °C (-4 °F)
  Joints toriques : Caoutchouc fluoré (FPM) Viton®
  Graisse : Castrol LMX
- **Code d'option LT :** 80 °C (176 °F) / -40 °C (-40 °F)
  Joints toriques : Silicone MVQ 70
  Graisse : Castrol Optitemp TT1

Remarque :

Les actionneurs FieldQ dotés des modules pneumatiques et des modules de contrôle ne sont pas disponibles pour les applications à haute ou basse température.

Dimensions détaillées

Voir les fiches techniques F1.603.05, F1.603.06 et F1.603.07.

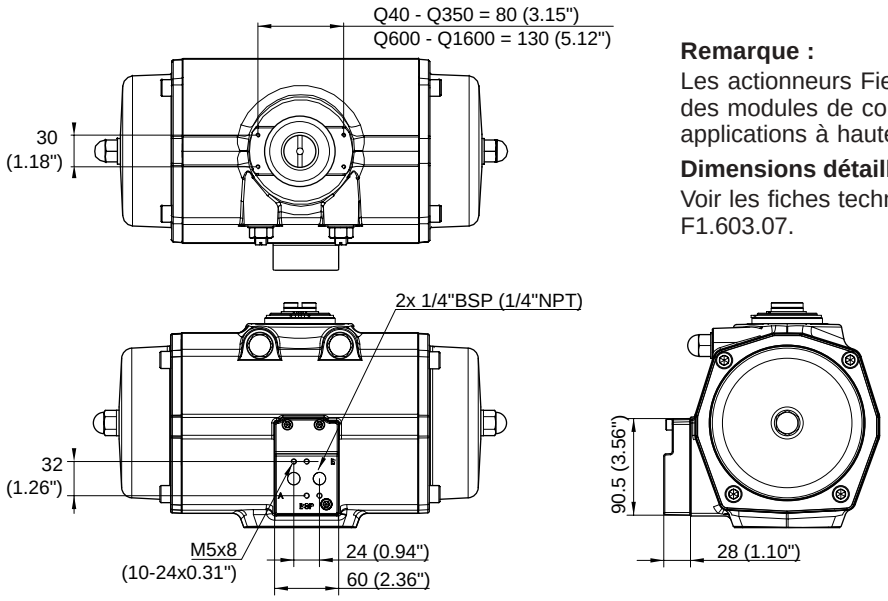

Copyright © Emerson Process Management. Les informations contenues dans ce document sont susceptibles d'être modifiées sans préavis. Des fiches techniques mises à jour sont disponibles sur notre site Web **www.Fieldq.com** ou auprès de votre centre d'automatisation des vannes **:**
Amériques : *+1 813 630 2255*
(fax +1 630 9449) **Europe** : *+31 74 256 10 10 (fax +31 74 291 09 38)* **Asie/Pacifique** : *+65 626 24 515 (fax +65 626 80 028)*