Ведомость №: 5.113 ред.A
Дата: Ноябрь 2009

Габаритные размеры и технические данные электроприводов

ELQ

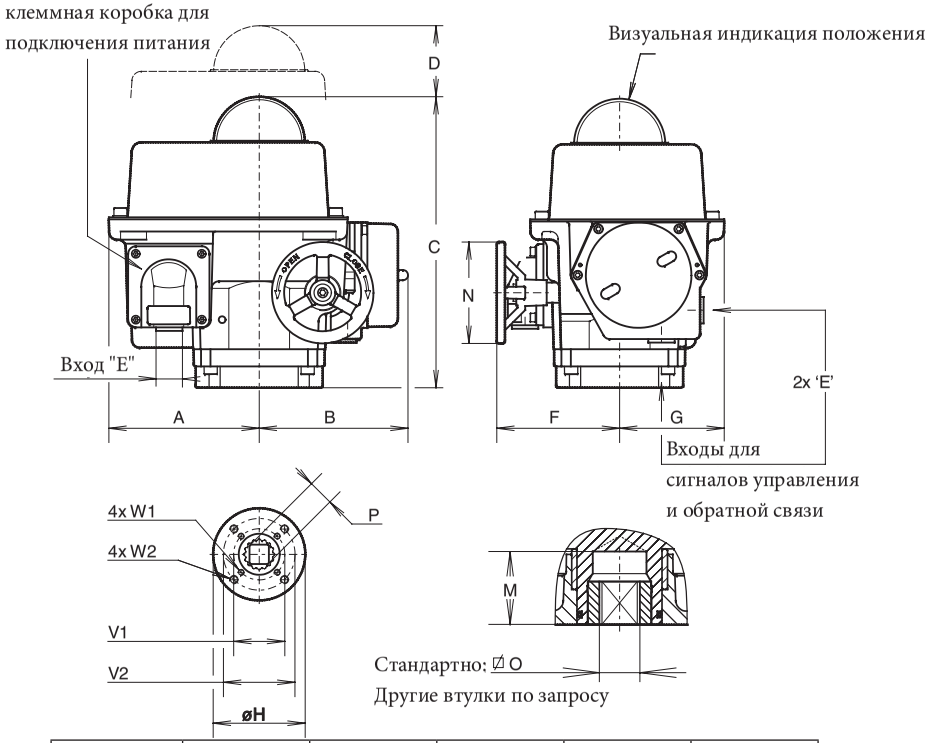

Диам. в мм.	ELQ100	ELQ200	ELQ300	ELQ500	ELQ800
A	148	148	148	182	182
B	147	147	147	187	187
C	287	287	287	335	335
D	100	100	100	100	100
E	M20x1.5	M20x1.5	M20x1.5	M20x1.5	M20x1.5
F	118	156	156	219	256
G	103	103	103	132	132
H	125	125	125	175	175
M	50	50	50	60	60
N	100	180	180	300	400
O max.	19.11	19.11	22.13	27.13	36.16
O min.	19.00	19.00	22.00	27.00	36.00
P	25.2	25.2	28.2	36.2	48.2
V1	70	70	70	102	102
V2	102	102	102	140	140
W1	M8x13	M8x13	M8x13	M10x16	M10x16
W2	M10x16	M10x16	M10x16	M16x25	M16x25

Описание:

Прочные и мощные четвертьоборотные электроприводы серии ELQ, имеют 5 типоразмеров и охватывают диапозон крутящего момента от 100 до 800 Нм. Они включают в себя редуктор с высоким передаточным числом, который обеспечивает компактную без люфтовую пониженную передачу, идеально подходящую как для позиционного управления, так и для бесперебойного открытия/закрытия арматуры. Универсальное управление мощностью обеспечивает подсоединение напрямую ко всем обычным напряжениям. Корпус из алюминиевого сплава содержит в себе электродвигатель, редуктор и электронный блок управления (ECU).

- Электронное управление обеспечивает точный контроль за приводами, внутренние функции и интерфейс готовы к широкому диапозону опций управления. Электронное управление крутящим моментом поставляется, как стандартная функция. Модульная конструкция позволяет использовать различные опции. Ручной дублер со штурвалом находится в постоянном зацеплении, он не вращается и расположен так, что не может быть приведен в действие двигателем. Штурвал является съемным для удобства транспортировки, а также для предотвращения местного управления, когда это необходимо. Фланец/втулка согласно ISO 5211.

Спецификация:

Номинальное вращение	: 90° - аналоговая настройка хода от 10 до 100°
Защита	: IP65
Температура	: от -20°C до +70°C
Кабельные вводы	: 3 x M20x1.5, опция: 1/2" NPT
Электро-подключение	: через внутренний клеммный блок
- Питание	: перем. ток - 115В, 230В, или 400В (+10% / -6%), 50/60 Гц
	: пост. ток - 24В (+/- 10%)
- Управляющий сигнал	: 24В пост.ток (+/- 10%)
- Концевые выключатели	: 2 однополюсных микро переключателей (500мА при 30В пост./перем.тока)
Управление крут.моментом	: электронное
Коэфф. нагрузки	: 100%
Ограничители хода	: 0° и 90°, регулировка +/- 10°
Нагреватель	: Стандартно, 10 Ватт
Визуальная индикация	: На верху крышки
Отделка	: двухкомпонентный полиуретан
Материалы	: Корпус : Алюминиевый сплав
	: Внешние стальные детали :Нержавеющая сталь

Опции, поставляемые как комплект:

- Позиционное управление
- Удлиненные ограничители хода
- Датчик положения
- Местная панель управления
- Регулятор скорости
- Определение состояния

Заводские опции:

- IP68
- Взрывозащита FM
- Высокотемпературное исполнение
- Низкотемпературное исполнение
- Подключение по протоколу Foundation Fieldbus
- 3 ф 460/500 В, 60 ГЦ

Исполнение		ELQ100	ELQ200	ELQ300	ELQ500	ELQ800
Макс. крут.момент (Нм)	На страг./Рабоч.	100	200	300	500	800
Скорость/90° (сек.)	макс. нагрузка	10	14	18	22	36
	без нагрузки	6	8	13	17	28
Сила тока (А)	**115** В пер.ток	1	1	1	1.7	1.7
Сила тока (А)	**230** В пер.ток	0.5	0.5	0.5	0.9	0.9
Макс.	**400** В пер.ток	0.3	0.3	0.3	0.5	0.5
	24 В пост.ток	4.1	4.3	4.0	5.3	5.1
Номинальная мощность (Вт)		98	102	96	130	125
Вес (кг)		13	14	14.5	28	30

EL-O-MATIC™

EMERSON™ Process Management

www.El-O-matic.com
Copyright © Emerson Process Management. The information in this document is subject to change without notice.
Updated data sheets can be obtained from our website **www.El-O-Matic.com** or from your nearest Valve Automation Center ***USA**: +1 813 319 0266 **Europe**: +31 74 256 10 10 **Asia-Pacific:** +65 6501 4600*