KEYSTONE F89 角行程气动执行机构

通用/危险区域

特点

- 直接安装到所有Keystone蝶阀和球阀。
- 阀门连接与Keystone (英制及公制)和ISO 5211标准兼容。
- 双齿轮齿条设计消除齿轮轴的侧向负载，减少轴承磨损并延长使用寿命。
- 产品结构优化，标配机械行程限位可调整阀门全开和全关位置 (双方向+/- 5° 可调)。
- 可选“线性行程挡块”可减小旋转角度，按要求提供。
- 带静电粉末表面喷涂 (ESPC)的阳极氧化铝外壳提供了耐久的防腐蚀性环境保护。
- 双作用和弹簧复位单作用型满足不同成本效益和安全运行需要。
- 多达12个独立弹簧为球阀和蝶阀提供灵活的扭矩范围。
- 预压缩弹簧设计及防吹出驱动齿轮确保运行维护安全。

材料

机身： 挤压铝 (ESPC涂层)
端盖： 铸铝 (ESPC涂层)

安装规格

执行机构与阀门： ISO及Keystone标准
附件： Namur VDI/VDE 3845

性能数据

F89 执行机构符合 EN15714-3 要求，经验证在规定条件下可循环使用 50 万次。

安装

安装应遵循产品安装与操作手册 (IOM) - 请参阅 VCIOM-03059-EN 20/12 文档。

技术数据

扭矩输出范围：
双作用型： 11 - 4173 Nm (97 - 36955 英寸·磅)
弹簧复位型： 6 - 1663 Nm (51 - 14729 英寸·磅)
操作介质： 压缩空气 或氮气 (干燥或润滑)
供气压力： 8.3 bar (120 psi) 动态最大
10 bar (145 psi) 静态最大
行程调整： 每次行程结束时 +/- 5°
可按要求提供加长行程挡块：
双作用式弹簧关闭 (CW) - 30° - 90° 旋转调（仅限打开冲程）
弹簧打开 (CCW) - 60° - 0° 旋转调节（仅限关闭冲程）
温度范围
(通用)： -20°C至+80°C (-4°F至+176°F)
高温版本： -15°C至+150°C (5°F至+302°F)
低温版本： -40°C至+65°C (-40°F至+149°F)
极低温度型号：
-52°C 至 +65°C
(-62°F 至 +149°F)
认证： ATEX II 2G Ex h IIC T80°C Gb
ATEX II 2D Ex h IIIC T80°C Db

© 2017 Emerson. All Rights Reserved.

操作原理

双作用和弹簧复位型执行机构均为紧凑型设计，具有不同的端盖。执行机构可在现场从双作用轻松转换为单作用（或相反）而无需特殊工具。弹簧复位执行机构的弹簧设置值为2.8 bar（40 psi）到8.3 bar（120 psi），递增间隔为0.7 bar（10 psi）。
弹簧均采用粗钢丝制造以确保其使用寿命，同时采用抗腐蚀的ESPC涂层。它们均采用专用容器预先压缩，以确保运行及维护安全。

双键输出轴使其可平行或垂直于阀门流向安装。通常情况下执行机构与阀门流向平行安装，逆时针方向转动操作阀门从关闭到开启位置。

故障关时弹簧动作的标准操作方向为顺时针方向。将内部活塞相对于齿轮转动180度，可反转执行机构的操作方向。尽管转动执行机构90度会有类似的效果，但我们建议最好是转动活塞，因为这样即保持了执行机构平行安装又确保阀门在正确的区域内动作。

双作用型

阀门开启
在双作用应用中，气压被引入端口2(A)，活塞之间加压驱动活塞朝执行机构两端运动。活塞两端的空气则被排放到大气中。这使得活塞齿条驱动齿轮逆时针方向转动，带动阀门开方向动作。

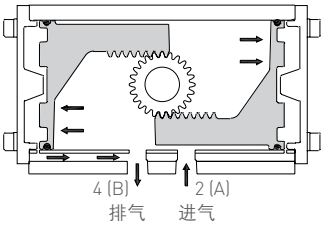

阀门关闭
气压被引入端口4(B)，活塞两端加压驱动活塞朝内侧运动。活塞之间的空气则被排放到大气中。这使得活塞齿条驱动齿轮顺时针方向转动，带动阀门关方向动作。

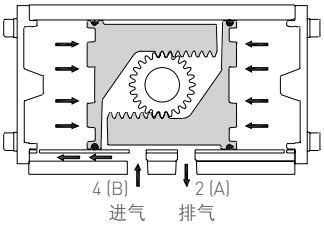

弹簧复位型

阀门开启
在单作用应用中，气压被引入端口2(A)，活塞之间加压驱动活塞朝执行机构两端运动，同时压缩弹簧。这使得活塞齿条驱动齿轮逆时针方向转动，带动阀门开方向动作。

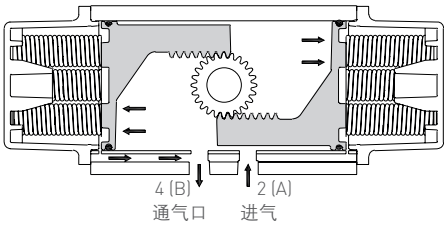

阀门关闭
释放气压时，弹簧张力向内推动活塞将空气从端口2(A)排出。这使得活塞齿条驱动齿轮顺时针方向转动，带动阀门关方向动作。

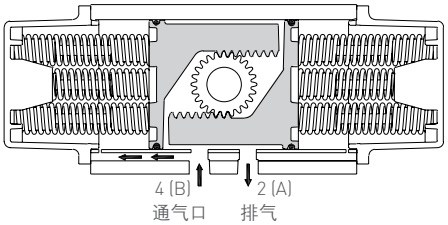

行程调整

阀门与执行机构之间的驱动机械连接部分有多个制造公差点，包括阀板或阀球到阀杆，阀杆到适配器，以及适配器到执行机构之间的公差，这些必须在装配过程中进行补偿。因此，必须进行调整来确保阀门达到所需的精度。F89 双行程挡块允许 +/-5° 冲程两端调节。

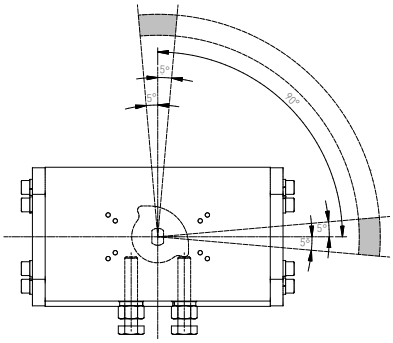

可选加长行程挡块
可选“线性行程挡块”可缩短冲程，
按要求提供。

双作用式弹簧关闭（CW）- 30° - 90° 旋转调节（仅限打开冲程）
弹簧打开（CCW）- 60° - 0° 旋转调节（仅限关闭冲程）

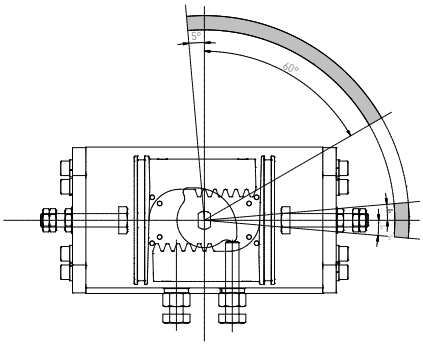

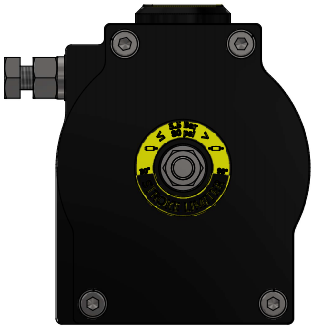

⚠ 注意
选择加长行程挡块选项时，如果对执行器的供气压力 ≤ 5.5 bar / 80 PSI，选择单冲程限制器选项，如果对执行器的供气压力 > 5.5 bar / 80 PSI，选择双行程限制器选项。

弹性阀座蝶阀
阀板从全开位置转动90°之前实现关断。因此行程调整可以防止过行程，从而避免过行程可能会导致的过扭矩和阀座寿命的缩短。在开启位置，有必要进行行程调整确保通过阀门的流量最大而阀板上的动态作用力最小。

高性能蝶阀
双偏心设计的高性能蝶阀关阀时阀板以凸轮动作方式转入阀座。防止阀板行程超出入座位置非常重要，否则将损坏阀座。

球阀及旋塞阀
在全开位时阀球及旋塞必须精确地与阀门端口对应以防止损坏阀座。在全关位时也有必要调整关闭位置确保达到完全关断。

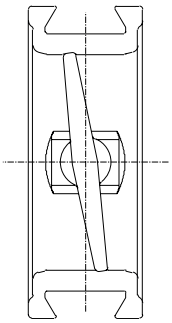

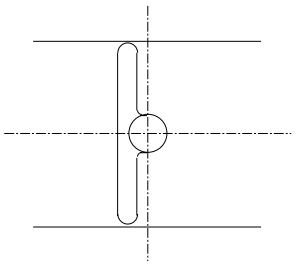

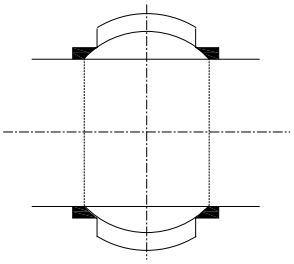

尺寸

俯视图 002 – 020型

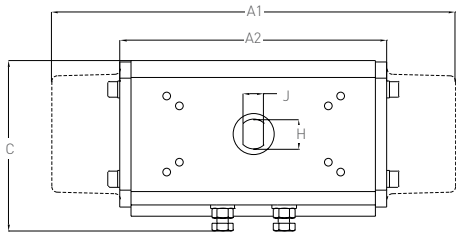

仰视图 032 – 240型

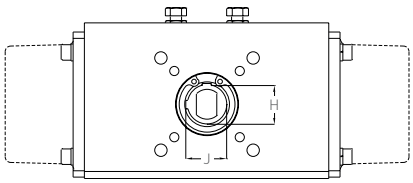

侧视图

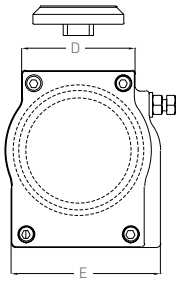

前视图

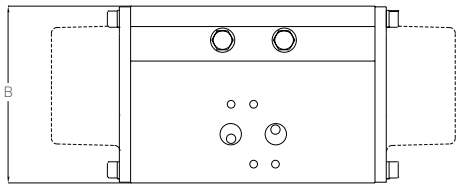

表1 - F89尺寸 公制 (mm)

型号	A1 [1]	A2 [1]	B	C	D	E	阀杆顶部 [2] H	阀杆顶部 [2] J	阀杆顶部 [2] 键
F89-002	-	121	72	74	54	66	16.0	11.0	
F89-003	186	125	86	81	59	79	16.0	11.0	
F89-004	217	143	96	91	61	80	16.0	11.0	
F89-006	259	169	101	108	64	87	16.0	11.0	
F89-009	257	174	119	124	64	99	16.0	11.0	
F89-014	307	193	138	141	78	112	16.0	11.0	
F89-020	378	236	155	157	81	123	16.0	11.0	
F89-032/033	462	283	171	182	95	136	20.6	21.6	4.8
F89-051/052	476	298	213	210	111	159	20.6	21.6	4.8
F89-084/085/086	627	384	227	233	130	190	25.4	27.0	6.4
F89-139/140/141	726	431	274	288	154	233	25.4	27.0	6.4
F89-240	845	507	325	341	186	290	25.4	27.0	6.4

表2 - F89尺寸 英制 (英寸)

型号	A1 [1]	A2 [1]	B	C	D	E	阀杆顶部 [2] H	阀杆顶部 [2] J	阀杆顶部 [2] 键
F89-002	-	4.76	2.83	2.91	2.13	2.60	5/8	7/16	
F89-003	7.30	4.90	3.39	3.18	2.32	3.09	5/8	7/16	
F89-004	8.53	5.63	3.78	3.60	2.40	3.15	5/8	7/16	
F89-006	10.20	6.65	3.97	4.26	2.52	3.42	5/8	7/16	
F89-009	10.10	6.85	4.69	4.87	2.52	3.91	5/8	7/16	
F89-014	12.07	7.60	5.42	5.55	3.07	4.41	5/8	7/16	
F89-020	14.89	9.29	6.10	6.20	3.19	4.82	5/8	7/16	
F89-032/033	18.20	11.14	6.73	7.18	3.74	5.35	0.81	0.84	0.19
F89-051/052	18.72	11.73	8.37	8.25	4.37	6.26	0.81	0.84	0.19
F89-084/085/086	24.69	15.12	8.94	9.17	5.12	7.48	1.00	1.06	0.25
F89-139/140/141	28.58	16.97	10.79	11.34	6.06	9.17	1.00	1.06	0.25
F89-240	33.27	19.96	12.80	13.43	7.32	11.42	1.00	1.06	0.25

注

1. A1 = 弹簧复位； A2 = 双作用
2. 所有执行机构均采用DD 16.0 x 11.0 (DD5/8 x 7/16) 顶部轴连接或配有该尺寸的塑料插入件，用于直接安装开关箱附件。所示尺寸为实际小齿轮顶部尺寸。

尺寸

小齿轮连接件 F89E 尺寸 002-020

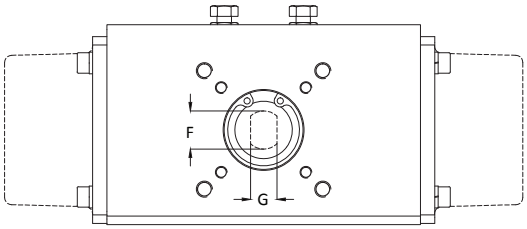

小齿轮连接件 F89E 尺寸 032-240

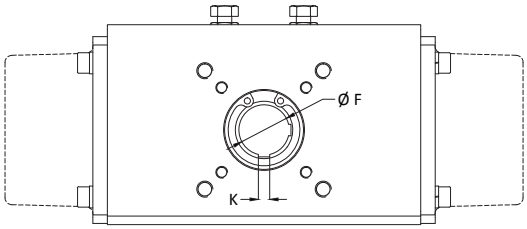

F89 执行机构有4种不同的阀门连接规格：F89D - ISO 5211 (公制螺纹)；F89E - Keystone ISO (公制螺纹)；F89U - Keystone 英制 + 公制螺纹

表3A - 阀门连接 ISO法兰 (mm)

	F89E - Keystone ISO					F89D - ISO 5211		
	底部轴孔				安装孔	底部轴孔		安装孔
型号	F	G	键	PCD	个数 x 尺寸 x 深度	方轴尺寸	PCD	个数 x 尺寸 x 深度
F89-002	16.0	11.0		F03 F05	4 x M5 x 8.0 4 x M6 x 10.0	**	F03 F05	4 x M5 x 8.0 4 x M6 x 10.0
F89-003	16.0	11.0		F05 F07	4 x M6 x 10.0 4 x M8 x 13.0	14	F05 F07	4 x M6 x 10.0 4 x M8 x 13.0
F89-004	16.0	11.0		F05 F07	4 x M6 x 10.0 4 x M8 x 13.0	14	F05 F07	4 x M6 x 10.0 4 x M8 x 13.0
F89-006	20.0	14.0		F05 F07	4 x M6 x 10.0 4 x M8 x 13.0	17	F05 F07	4 x M6 x 10.0 4 x M8 x 13.0
F89-009	20.0	14.0		F05 F07	4 x M6 x 10.0 4 x M8 x 13.0	17	F05 F07	4 x M6 x 10.0 4 x M8 x 13.0
F89-014	20.0	14.0		F07	4 x M8 x 13.0	17	F07	4 x M8 x 13.0
F89-020	25.0	18.0		F07 F10 F12	4 x M8 x 13.0 4 x M10 x 15.0 4 x M12 x 19.0	22	F07 F10 F12	4 x M8 x 13.0 4 x M10 x 15.0 4 x M12 x 19.0
F89-032	35.0		10 x 8	F10 F12	4 x M10 x 15.0 4 x M12 x 19.0	27	F10 F12	4 x M10 x 15.0 4 x M12 x 19.0
F89-052	35.0		10 x 8	F10 F12	4 x M10 x 15.0 4 x M12 x 19.0	27	F10 F12	4 x M10 x 15.0 4 x M12 x 19.0
F89-084*	50.0		14 x 9	F10 F14	4 x M10 x 15.0 4 x M16 x 24.0	36	F10 F14	4 x M10 x 15.0 4 x M16 x 24.0
F89-085	50.0		14 x 9	F12 F16	4 x M12 x 19.0 4 x M20 x 30.0	36	F12 F16	4 x M12 x 19.0 4 x M20 x 30.0
F89-139	45.0		14 x 9	F14	4 x M16 x 24.0			
F89-140	50.0		14 x 9	F14	4 x M16 x 24.0	46	F14	4 x M16 x 24.0
F89-141	50.0		14 x 9	F12 F16	4 x M12 x 19.0 4 x M20 x 30.0	46	F12 F16	4 x M12 x 19.0 4 x M20 x 30.0
F89-240	70.0		20 x 12	F16 F25	4 x M20 x 30.0 8 x M16 x 24.0	46	F16 F25	4 x M20 x 30.0 8 x M16 x 24.0

注

F89-084与F89-085完全相同，带F10-F14法兰

F89-140与F89-141完全相同，带F14法兰

* F89-084:F10 钻孔不在阀体，请使用选配件 F10 到 F14 转换板

** 45 度下方形 14

尺寸

小齿轮连接件 F89U 尺寸 002-003

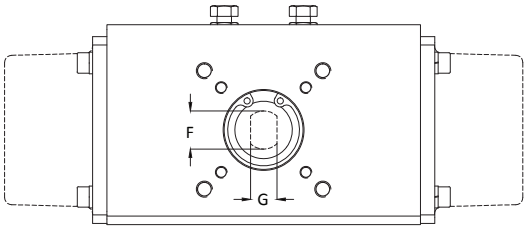

小齿轮连接件 F89U 尺寸 004-240

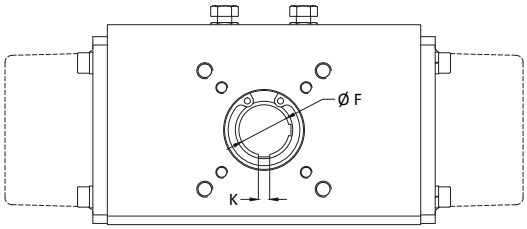

表3B - 阀门连接 KEYSTONE法兰

型号	F89U - Keystone 公制 (mm)					F89U - Keystone 英制 (in)					代码*
	阀杆底部				安装孔	阀杆底部				安装孔	
	F	G	键	PCD	个数 x 尺寸 x 深度	F	G	键	PCD	个数 x 尺寸 x 深度	
F89-002		**		44.5	4 x M6 x 8.0		***		1¾	4 x ¼-20 UNC x 0.38	
F89-003	19.0	12.7		44.5	4 x M6 x 10.0	¾	½		1¾	4 x ¼-20 UNC x 0.38	AAA
				82.5	4 x M10 x 15.0				3¼	4 x ⅜-16 UNC x 0.56	BAD
F89-004	20.6		4.8 x 4.8	44.5	4 x M6 x 10.0	13/16		3/16 x 3/16	1¾	4 x ¼-20 UNC x 0.38	AAA
				82.5	4 x M10 x 15.0				3¼	4 x ⅜-16 UNC x 0.56	BAC
F89-006	25.4		6.4 x 6.4	82.5	4 x M10 x 15.0	1		¼ x ¼	3¼	4 x ⅜-16 UNC x 0.56	BAD
F89-009	25.4		6.4 x 6.4	82.5	4 x M10 x 15.0	1		¼ x ¼	3¼	4 x ⅜-16 UNC x 0.56	BAD
F89-014	25.4		6.4 x 6.4	82.5	4 x M10 x 15.0	1		¼ x ¼	3¼	4 x ⅜-16 UNC x 0.56	BAD
F89-020	28.6		6.4 x 6.4	82.5	4 x M10 x 15.0	1⅛		¼ x ¼	3¼	4 x ⅜-16 UNC x 0.56	BAD
				127.0	4 x M12 x 19.0				5	4 x ½-13 UNC x 0.63	CAF
F89-032	28.6		6.4 x 6.4	82.5	4 x M10 x 15.0	1⅛		¼ x ¼	3¼	4 x ⅜-16 UNC x 0.56	BAD
				127.0	4 x M12 x 19.0				5	4x ½-13 UNC x 0.63	CAF
F89-033	34.9		7.9 x 7.9	82.5	4 x M10 x 15.0	1⅜		5/16 x 5/16	3¼	4 x ⅜-16 UNC x 0.56	BAD
				127.0	4 x M12 x 19.0				5	4 x ½-13 UNC x 0.63	CAG
F89-051	28.6		6.4 x 6.4	82.5	4 x M10 x 15.0	1⅛		¼ x ¼	3¼	4 x ⅜-16 UNC x 0.56	BAD
				127.0	4 x M12 x 19.0				5	4 x ½-13 UNC x 0.63	CAF
F89-052	34.9		7.9 x 7.9	82.5	4 x M10 x 15.0	1⅜		5/16 x 5/16	3¼	4 x ⅜-16 UNC x 0.56	BAD
				127.0	4 x M12 x 19.0				5	4 x ½-13 UNC x 0.63	CAG
F89-085	41.3		9.5 x 9.5	127.0	4 x M12 x 19.0	1⅝		⅜ x ⅜	5	4 x ½-13 UNC x 0.63	CAH
				165.0	4 x M20 x 30.0				6½	4 x ¾-10 UNC x 1.00	DAH
F89-086	47.6		12.7 x 9.5	127.0	4 x M12 x 19.0	1⅞		½ x ⅜	5	4 x ½-13 UNC x 0.63	CAJ
				165.0	4 x M20 x 30.0				6½	4 x ¾-10 UNC x 1.00	DAJ
F89-140	57.2		12.7 x 9.5	127.0	4 x M12 x 19.0	2¼		½ x ⅜	5	4 x ½-13 UNC x 0.63	CAK
				165.0	4 x M20 x 30.0				6½	4 x ¾-10 UNC x 1.00	DAK
F89-240	57.2		12.7 x 9.5	165.0	4 x M20 x 30.0	2¼		½ x ⅜	6½	4 x ¾-10 UNC x 1.00	DAK

注

F89-033除钻孔较大，与F89-032完全相同
F89-051除钻孔较小，与F89-052完全相同
F89-084除钻孔较小，与F89-085完全相同
F89-086除钻孔较大，与F89-085完全相同
* Keystone 安装兼容性代码
** 45 度下方形 14
*** 45 度下方形 0.55

顶部安装钻孔

顶部安装钻孔有公制或英制螺纹，孔型尺寸完全相同。

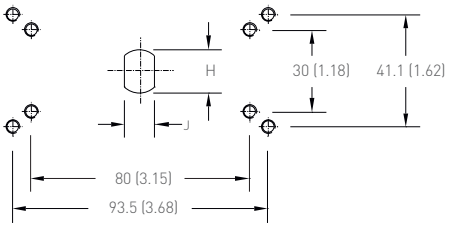

顶部安装钻孔尺寸 002 - 020型

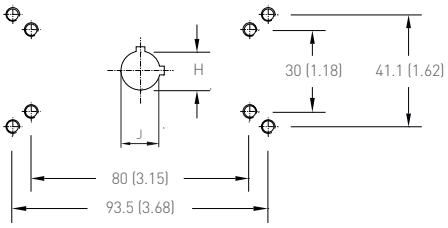

顶部安装钻孔尺寸 032 - 052型

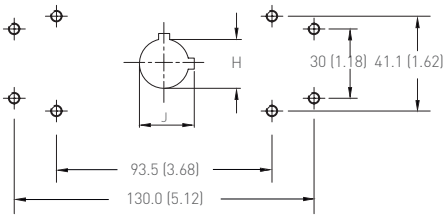

顶部安装钻孔尺寸 084 - 240型

注
- 对于 002/003 型号，Keystone 钻孔布置（93.5x41.1mm）超出阀体尺寸。请添加 Keystone 安装板选项（11425095）。
- 公制螺纹型的螺栓螺纹深 M5 x 1.0 x 9.0 mm。
- 英制螺纹版的螺栓为 10-32 UNF x 0.28英寸深。

NAMUR VDI / VDE 3845安装

采用VDI/VDI 3845标准将凸型轴与执行机构顶部凹轴连接。

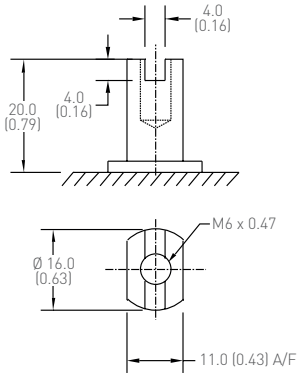

气路连接

该执行机构通过往¼英寸BSP/NPT端口（F89-240型为⅜" BSP/NPT）施加压缩空气，或采用Namur电磁阀控制。

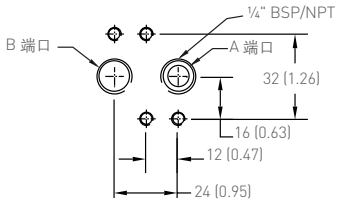

空气连接管尺寸 002 - 052型

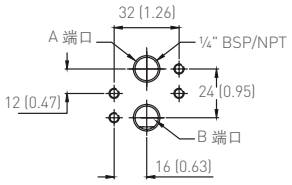

空气连接管尺寸 085 - 140型

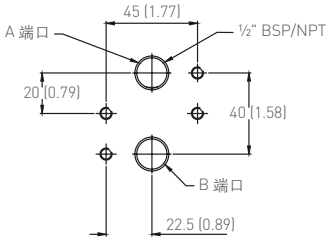

空气连接管尺寸 240型

注
- 公制螺纹型的螺栓螺纹深 M5 x 1.0 x 9.0 mm。
- 英制螺纹版的螺栓为 10-32 UNF x 0.28英寸深。
- F89D 只有 BSP 空气连接

执行机构排量

执行机构排量是指执行机构完成全行程动作的压缩空气体积。

表4 - 执行机构气缸容积

	开启		关闭	
型号	升	立方英寸	升	立方英寸
F89-002	0.11	6.7	0.09	5.5
F89-003	0.17	10.4	0.14	8.5
F89-004	0.25	15.3	0.21	12.8
F89-006	0.36	21.8	0.29	17.7
F89-009	0.57	34.9	0.48	29.3
F89-014	0.90	54.9	0.73	44.5
F89-020	1.37	83.8	1.08	65.9
F89-032/033	2.10	128.2	1.66	101.3
F89-051/052	3.10	189.2	2.63	160.5
F89-084/085/086	5.09	310.6	3.87	236.2
F89-139/140/141	8.92	544.3	6.81	415.6
F89-240	15.40	939.8	12.63	770.7

注
耗气量计算：表中容积为开、关方向实际自由风量。耗气量因供应压力而异。每分钟耗气量用以下公式计算：

双作用 (nL/min):

$$\left(\frac{\text{开} + \text{密闭容积 (l)}}{1}\right)\left(\frac{\text{供气压力} + 1}{1}\right)\left(\text{循环/最小}\right)$$

双作用 (SCFM):

$$\left(\frac{\text{开} + \text{密闭容积 (in}^3\text{)}}{1728}\right)\left(\frac{\text{供气压力} + 14.7}{14.7}\right)\left(\text{循环/最小}\right)$$

表5 - 执行机构周期时间 (秒)

	双作用型				弹簧复位型			
	行程时间		总时间		行程时间		总时间	
型号	开启	关闭	开启	关闭	开启	关闭	开启	关闭
F89-003	0.1	0.1	0.2	0.2	0.1	0.1	0.2	0.2
F89-004	0.1	0.1	0.2	0.2	0.1	0.1	0.2	0.2
F89-006	0.1	0.1	0.2	0.2	0.1	0.1	0.2	0.2
F89-009	0.1	0.1	0.2	0.2	0.1	0.1	0.2	0.2
F89-014	0.2	0.2	0.3	0.3	0.2	0.3	0.3	0.4
F89-020	0.3	0.3	0.4	0.4	0.3	0.4	0.4	0.5
F89-032/033	0.5	0.5	0.6	0.6	0.5	0.6	0.6	0.7
F89-051/052	0.7	0.7	0.9	0.9	0.6	0.8	0.8	1.0
F89-084/085/086	0.3	0.3	0.4	0.4	0.3	0.3	0.4	0.4
F89-139/140/141	0.4	0.5	0.5	0.6	0.6	0.8	0.7	1.0
F89-240	0.3	0.3	0.4	0.4	0.4	0.5	0.5	0.6

注
1. 执行机构冲程时间包括执行机构吹除/升压并最终移动活塞（= 行程时间）所需的时间。吹除/升压时间加上行程时间之和等于总循环时间。
2. 上述冲程时间基于一个使用供气容器 5.5 bar (80 psi) 气压、平衡弹簧（弹簧操作时 10 或 11）压力和超大管道与电磁阀的裸执行机构。
3. 执行机构冲程时间因供气压力、空气流量、电磁阀以及要求的阀门扭矩而异，并且仅供参考。
4. 降低入口或排气口速度将提高执行机构耐力，并达到 EN15714-3 标准要求的使用寿命。

表6 - 使用超大端孔选项的执行机构循环时间

			SR	
			行程时间 (s)	总时间 (s)
型号	代码	端口 A	关闭	关闭
F89-032/033	QS5	5.5 mm	0.47	0.61
F89-032/033	QS8	8 mm	0.23	0.31
F89-051/052	QS8	8 mm	0.24	0.30
F89-051/052	PS3/NS3	其他 ⅜"	0.16	0.20
F89-084/085/086	PS3/NS3	其他 ⅜"	0.17	0.24
F89-139/140/141	PS4/NS4	其他 ½"	0.18	0.26
F89-240	PS6/NS6	其他 ¾"	0.19	0.28

表7 - 执行机构重量

	双作用型		弹簧复位型	
型号	公斤	磅	公斤	磅
F89-002	1.0	2.2	-	-
F89-003	1.4	3.1	1.7	3.7
F89-004	2.1	4.6	2.6	5.7
F89-006	2.9	6.4	3.6	7.9
F89-009	3.7	8.2	4.9	10.8
F89-014	5.3	11.7	7.3	16.1
F89-020	7.9	17.4	11.0	24.3
F89-032/033	12.1	26.7	16.7	36.8
F89-051/052	18.3	40.3	24.9	54.9
F89-084/085/086	27.8	61.3	39.7	87.5
F89-139/140/141	45.8	101.0	69.5	153.2
F89-240	77.5	170.9	112.4	247.8

KEYSTONE F89 角行程气动执行机构
通用/危险区域

零部件材质

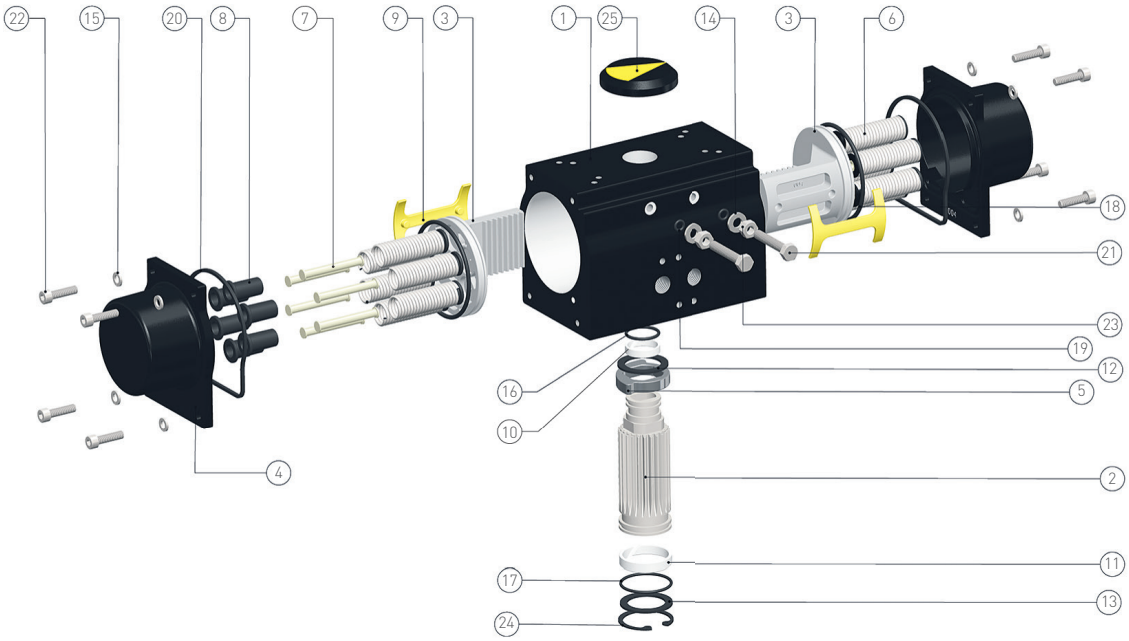

表8 - 结构材料

部件号	部件名称	部件材料	美国材料标准	英国BS材料标准	德国DIN材料标准	内件
1	阀体	挤压铝材 ASTM B221 6063T6类	ASTM B221	BS 1474 6063	DIN 3.33206.51	阳极氧化5-8微米+ ESPC 60-80微米
2	小齿轮	热轧碳钢棒材 ASTM A108 1045级	A108	BS 970 080M40	C40	镀锌镍8-12微米
3	活塞	铸铝合金 ASTM B85 A380类 /BS 1490 LM24级	ASTM B85	BS 1490	DIN 1725-2300 或 226	阳极化
4	端盖	铸铝合金 ASTM B85 A380类 /BS 1490 LM24级	ASTM B85	BS 1490	DIN 1725-2300 或 226	ESPC 60-80微米
5	凸轮	铸造等级 SAE 1045/C45 / EN8				金属盐浴表面改性处理
6	弹簧	符合ASTM A401的弹簧钢	ASTM A401	BS 5216 HS3	DIN 17223 Pti	环氧涂层30-40微米
7	弹簧挡板	碳钢				镀锌板
8	弹簧罩	铸铝合金 ASTM B85 A380类 /BS 1490 LM24级 (PA66适用于052或以下型号)	ASTM B85	BS 1490	DIN 1725-2300 或 226	阳极化
9	活塞导杆	尼龙树脂 101F NC010				天然
10	上轴承	PAR[1]+ 25%玻璃填充				天然
11	底部轴承	PAR[1]+ 25%玻璃填充				天然
12	上推力垫片	PA66[2]				天然
13	下推力垫片	PA66[2]				天然
14	行程限位垫片	不锈钢[3] ISO 3506 A2-70级				天然
15	端盖垫片 (弹簧垫片)	不锈钢[3] ISO 3506 A2-70级				天然
16	上密封圈 (小齿轮)	丁晴橡胶柱 70 A				天然
17	底部密封圈 (小齿轮)	丁晴橡胶柱 70 A				天然
18	密封圈 (活塞)	丁晴橡胶柱 70 A				天然
19	密封圈 (行程限位)	丁晴橡胶柱 70 A				天然
20	垫圈 (端盖)	丁晴橡胶柱 70 A				天然
21	螺栓 - 限位块	不锈钢[3] ISO 3506 A2-70级				天然
22	螺栓 - 端盖	不锈钢[3] ISO 3506 A2-70级				天然
23	螺母 - 限位块	不锈钢[3] ISO 3506 A2-70级				天然
24	卡环 (底部)	碳钢				镀锌镍
25	位置指示器	ABS塑料				天然

1. POM 缩醛树脂
2. 66级聚酰胺
3. 不锈钢

* 软备件包内含项

扭矩输出

双作用执行机构

双作用执行机构的选型依据下表中选取能够提供高于阀门所需扭矩及所要求的安全系数且扭矩最接近的执行机构。

表9 - 双作用执行机构输出扭矩 (Nm)

	气源压力 (bar)						
型号	3	4	5	5.5	6	7	8.3
F89-002	11	15	18	20	22	25	30
F89-003	17	22	28	31	33	39	46
F89-004	25	34	42	46	50	59	70
F89-006	36	48	60	66	72	84	100
F89-009	58	77	96	106	116	135	160
F89-014	90	121	151	166	181	211	250
F89-020	132	177	221	243	265	309	366
F89-032/033	208	277	346	381	416	485	575
F89-051/052	315	420	525	577	630	735	871
F89-084/085/086	525	701	876	963	1051	1226	1454
F89-139/140/141	913	1218	1522	1674	1826	2131	2527
F89-240	1508	2011	2514	2765	3017	3520	4173

表10 - 双作用执行机构输出扭矩 (in·lb)

	气源压力 (psi)						
型号	40	60	70	80	90	100	120
F89-002	100	134	167	184	201	234	277
F89-003	147	197	246	270	295	344	408
F89-004	223	297	372	409	446	521	617
F89-006	320	427	534	587	641	747	886
F89-009	512	683	853	938	1024	1194	1416
F89-014	801	1068	1334	1468	1601	1868	2215
F89-020	1173	1563	1954	2150	2345	2736	3244
F89-032/033	1841	2455	3068	3375	3682	4295	5093
F89-051/052	2789	3718	4648	5112	5577	6507	7715
F89-084/085	4652	6203	7754	8529	9304	10855	12871
F89-140/141	7749	10332	12915	14206	15497	18080	21438
F89-240	13357	17810	22262	24489	26715	31167	36955

弹簧复位执行机构

弹簧复位执行机构的选型要复杂些。首先需要确定"故障模式"（故障开启或故障关闭），其次需要利用下表确定阀门所需的关键扭矩点。

蝶阀"故障关闭"	蝶阀"故障开启"
空气启动扭矩	弹簧启动扭矩
弹簧结束扭矩	空气结束扭矩

球阀"故障关闭"	球阀"故障开启"
空气启动（开阀）扭矩	弹簧启动（开阀）扭矩
空气结束（全开）扭矩	弹簧结束（全开）扭矩
弹簧启动（闭阀）扭矩	空气启动（闭阀）扭矩
弹簧结束（重新闭合）扭矩	空气结束（重新闭合）扭矩

表11 - 弹簧复位型扭矩 (Nm)

		气压 (bar)														弹簧扭矩	
		3		4		5		5.5		6		7		8.3			
型号	弹簧数量	AST	AET	AST	AET	AST	AET	AST	AET	AST	AET	AST	AET	AST	AET	SST	SET
F89-003	4	11	8	16	13	22	19	25	22	28	24	33	30	40	37	9	6
	5	9	6	15	11	21	17	23	19	26	22	32	28	39	35	11	7
	6	8	3	14	9	19	14	22	17	25	20	30	26	37	33	13	9
	7	7	1	12	7	18	12	20	15	23	18	29	23	36	31	16	10
	8			11	4	16	10	19	13	22	16	27	21	34	28	18	12
	9			9	2	15	8	17	11	20	13	26	19	33	26	20	13
	10					13	6	16	8	19	11	24	17	32	24	22	15
	11					12	3	15	6	17	9	23	14	30	22	24	16
	12							13	4	16	7	21	12	29	19	27	17
F89-004	4	17	12	25	21	33	29	38	33	42	37	50	46	61	57	13	9
	5	15	9	23	17	31	26	36	30	40	34	48	43	59	53	16	11
	6	12	6	21	14	29	23	33	27	38	31	46	39	57	50	19	13
	7	10	3	19	11	27	19	31	23	35	28	44	36	55	47	23	15
	8			17	8	25	16	29	20	33	24	42	33	53	44	26	17
	9			14	4	23	13	27	17	31	21	40	30	50	41	29	19
	10					21	10	25	14	29	18	37	26	48	37	32	21
	11					19	6	23	11	27	15	35	23	46	34	36	23
	12							21	7	25	11	33	20	44	31	39	26
F89-006	4	24	13	36	25	48	37	54	43	60	49	72	61	88	77	23	12
	5	21	7	33	19	45	31	51	37	57	43	69	55	85	71	29	15
	6	18	2	30	14	42	26	48	32	54	38	66	50	82	65	34	18
	7			27	8	39	20	45	26	51	32	63	44	79	60	40	21
	8			24	2	36	14	42	20	48	26	60	38	76	54	46	24
	9					33	9	39	15	45	21	57	33	73	48	51	27
	10					30	3	36	9	42	15	54	27	70	43	57	30
	11							33	3	39	9	51	21	67	37	63	33
	12									37	4	49	16	64	31	69	36
F89-009	4	38	29	58	48	77	67	87	77	96	86	115	106	140	131	29	19
	5	33	21	53	41	72	60	82	70	91	79	111	98	136	123	36	24
	6	29	14	48	33	67	53	77	62	86	72	106	91	131	116	44	29
	7	24	7	43	26	62	45	72	55	82	65	101	84	126	109	51	34
	8			38	19	57	38	67	48	77	57	96	77	121	102	58	39
	9			33	11	53	31	62	40	72	50	91	69	116	94	66	44
	10					48	23	57	33	67	43	86	62	111	87	73	49
	11					43	16	52	26	62	35	81	55	106	80	80	53
	12							48	18	57	28	77	47	102	72	88	58
F89-014	4	60	46	91	76	121	106	136	121	151	136	181	166	220	205	45	30
	5	53	35	83	65	113	95	128	110	143	125	173	155	213	194	56	38
	6	45	23	75	53	106	84	121	99	136	114	166	144	205	183	67	45
	7	38	12	68	42	98	72	113	88	128	103	158	133	198	172	78	53
	8			60	31	91	61	106	76	121	91	151	122	190	161	89	60
	9			53	20	83	50	98	65	113	80	143	110	183	150	101	68
	10					76	39	91	54	106	69	136	99	175	138	112	75
	11					68	28	83	43	98	58	128	88	168	127	123	83
	12							76	32	91	47	121	77	160	116	134	90
F89-020	4	86	62	130	107	174	151	196	173	218	195	262	239	320	296	70	47
	5	74	45	118	89	162	133	184	155	206	177	251	221	308	279	88	58
	6	62	27	107	72	151	116	173	138	195	160	239	204	296	261	105	70
	7	51	10	95	54	139	98	161	120	183	142	227	186	285	244	123	82
	8			83	37	127	81	149	103	171	125	216	169	273	226	140	93
	9			72	19	116	63	138	85	160	107	204	151	261	209	158	105
	10					104	46	126	68	148	90	192	134	250	191	175	117
	11					92	28	114	50	136	72	181	116	238	174	193	128
	12							103	33	125	55	169	99	226	156	210	140

表11 - 弹簧复位型扭矩 (Nm) (续前页)

		气压 (bar)														弹簧扭矩	
		3		4		5		5.5		6		7		8.3			
型号	弹簧数量	AST	AET	AST	AET	AST	AET	AST	AET	AST	AET	AST	AET	AST	AET	SST	SET
F89-032/033	4	134	96	203	166	272	235	307	270	341	304	411	374	501	464	111	74
	5	115	69	184	138	254	207	288	242	323	276	392	346	482	436	139	93
	6	96	41	166	110	235	179	270	214	304	249	374	318	464	408	167	111
	7	78	13	147	82	216	151	251	186	286	221	355	290	445	380	195	130
	8			129	54	198	124	232	158	267	193	336	262	426	352	223	149
	9			110	26	179	96	214	130	249	165	318	234	408	324	251	167
	10					161	68	195	102	230	137	299	206	389	296	279	186
	11					142	40	177	75	211	109	281	178	371	269	307	204
	12							158	47	193	81	262	151	352	241	334	223
F89-051/052	4	195	135	300	240	405	345	457	398	510	450	615	555	751	691	180	120
	5	165	90	270	195	375	300	428	353	480	405	585	510	721	647	225	150
	6	135	45	240	150	345	255	398	308	450	360	555	465	691	602	269	180
	7	105	1	210	105	315	210	368	263	420	315	525	420	662	557	314	210
	8			180	61	285	166	338	218	390	270	495	375	632	512	359	240
	9			150	16	255	121	308	173	360	226	465	331	602	467	404	269
	10					225	76	278	128	330	181	435	286	572	422	449	299
	11					195	31	248	83	300	136	405	241	542	377	494	329
	12							218	38	270	91	375	196	512	332	539	359
F89-084/085/086	4	329	231	504	406	679	581	767	669	855	757	1030	932	1257	1159	294	196
	5	280	157	455	332	630	507	718	595	806	683	981	858	1208	1085	368	245
	6	231	83	406	258	581	433	669	521	757	609	932	784	1159	1011	442	294
	7	181	10	356	185	531	360	619	448	707	536	882	711	1109	938	515	344
	8			307	111	482	286	570	374	658	462	833	637	1060	864	589	393
	9			258	37	433	212	521	300	609	388	784	563	1011	790	663	442
	10					384	139	472	227	560	315	735	490	962	717	736	491
	11					335	65	423	153	511	241	686	416	913	643	810	540
	12							374	80	462	168	637	343	864	570	883	589
F89-139/140/141	4	548	384	840	676	1131	967	1277	1113	1423	1259	1714	1550	2094	1930	491	327
	5	466	262	758	554	1049	845	1195	991	1341	1137	1632	1428	2012	1808	613	409
	6	384	139	676	431	967	722	1113	868	1259	1014	1550	1305	1930	1685	736	491
	7	303	16	595	308	886	599	1032	745	1178	891	1469	1182	1849	1562	859	572
	8			513	186	804	477	950	623	1096	769	1387	1060	1767	1440	981	654
	9			431	63	722	354	868	500	1014	646	1305	937	1685	1317	1104	736
	10					640	231	786	377	932	523	1223	814	1603	1194	1227	818
	11					558	109	704	255	850	401	1141	692	1521	1072	1349	900
	12							623	132	769	278	1060	569	1440	949	1472	981
F89-240	4	954	676	1457	1179	1960	1682	2211	1933	2462	2184	2965	2687	3619	3341	832	554
	5	815	469	1318	972	1821	1475	2072	1726	2323	1977	2826	2480	3480	3134	1039	693
	6	676	261	1179	764	1682	1267	1933	1518	2184	1769	2687	2272	3341	2926	1247	832
	7	538	53	1041	556	1544	1059	1795	1310	2046	1561	2549	2064	3203	2718	1455	970
	8			902	348	1405	851	1656	1102	1907	1353	2410	1856	3064	2510	1663	1109
	9			764	140	1267	643	1518	894	1769	1145	2272	1648	2926	2302	1871	1247
	10					1128	435	1379	686	1630	937	2133	1440	2787	2094	2079	1386
	11					990	227	1241	478	1492	729	1995	1232	2649	1886	2287	1524
	12							1102	270	1353	521	1856	1024	2510	1678	2495	1663

表12 - 弹簧复位型扭矩 (英寸·磅)

		气压 (psi)														弹簧扭矩	
		40		60		70		80		90		100		120			
型号	弹簧数量	AST	AET	AST	AET	AST	AET	AST	AET	AST	AET	AST	AET	AST	AET	SST	SET
F89-003	4	97	71	142	115	195	168	221	195	248	213	292	266	354	328	80	53
	5	80	53	133	97	186	151	204	168	230	195	283	248	345	310	97	62
	6	70	30	120	79	169	128	193	153	218	177	267	226	331	290	118	77
	7	58	10	107	59	156	108	180	133	205	157	254	207	318	270	137	90
	8			94	39	143	89	168	113	192	138	241	187	305	251	157	103
	9			81	20	130	69	155	94	179	118	229	167	292	231	177	116
	10					117	49	142	74	167	99	216	148	280	212	196	128
	11					105	30	129	54	154	79	203	128	267	192	216	141
	12							116	35	141	59	190	108	254	172	236	154
F89-004	4	151	106	221	186	292	257	337	292	372	328	443	407	540	505	115	80
	5	133	80	204	151	275	230	319	266	354	301	425	381	523	469	142	97
	6	110	51	184	125	259	200	296	237	333	274	407	348	504	445	172	113
	7	91	22	165	97	240	171	277	208	314	245	388	320	485	416	201	132
	8			146	68	221	142	258	179	295	217	369	291	466	388	230	151
	9			127	39	202	113	239	151	276	188	351	262	447	359	258	170
	10					183	85	220	122	257	159	332	233	428	330	287	189
	11					164	56	201	93	238	130	313	205	409	301	316	208
	12							182	65	220	102	294	176	391	273	344	227
F89-006	4	214	117	320	223	426	329	479	382	533	435	639	541	777	679	202	105
	5	188	66	294	172	400	278	453	332	506	385	613	491	751	629	253	131
	6	162	15	268	122	374	228	427	281	480	334	586	440	724	578	303	157
	7			242	71	348	177	401	230	454	284	560	390	698	528	354	183
	8			215	21	322	127	375	180	428	233	534	339	672	477	404	210
	9					295	76	348	129	402	183	508	289	646	427	455	236
	10					269	26	322	79	375	132	482	238	620	376	505	262
	11							296	28	349	82	455	188	594	326	556	288
	12									323	31	429	137	567	275	606	314
F89-009	4	337	257	514	425	682	593	771	682	850	762	1019	939	1240	1160	257	168
	5	292	186	469	363	638	531	726	620	806	700	983	868	1204	1089	319	213
	6	254	124	424	295	595	466	680	551	765	636	936	807	1158	1029	388	258
	7	210	60	381	230	552	401	637	486	722	572	893	742	1115	964	452	301
	8			338	166	509	336	594	422	679	507	850	678	1072	900	517	344
	9			295	101	466	272	551	357	636	443	807	613	1029	835	581	388
	10					423	207	508	293	593	378	764	549	986	770	646	431
	11					380	143	465	228	550	313	721	484	943	706	710	474
	12							422	163	507	249	678	419	900	641	775	517
F89-014	4	531	407	806	673	1072	939	1204	1072	1337	1204	1603	1470	1948	1816	399	266
	5	469	310	735	576	1001	841	1134	974	1266	1107	1532	1373	1886	1718	496	337
	6	402	207	669	474	936	741	1069	874	1202	1008	1469	1274	1816	1621	594	399
	7	335	108	602	375	869	642	1002	775	1136	909	1403	1175	1750	1522	693	465
	8			536	276	803	543	936	676	1069	810	1336	1076	1683	1423	792	532
	9			469	177	736	444	870	577	1003	711	1270	978	1617	1324	891	598
	10					670	345	803	478	937	612	1203	879	1550	1226	990	665
	11					603	246	737	379	870	513	1137	780	1484	1127	1089	731
	12							670	280	804	414	1070	681	1417	1028	1188	798
F89-020	4	762	549	1151	948	1541	1337	1736	1532	1931	1727	2320	2117	2834	2622	620	416
	5	655	399	1045	788	1435	1178	1630	1373	1824	1568	2223	1957	2728	2471	779	514
	6	553	243	943	633	1334	1024	1530	1220	1725	1415	2116	1806	2624	2314	930	620
	7	449	88	840	478	1231	869	1426	1065	1622	1260	2013	1651	2521	2159	1085	723
	8			737	323	1128	714	1323	910	1518	1105	1909	1496	2418	2004	1240	827
	9			633	168	1024	559	1220	755	1415	950	1806	1341	2314	1849	1395	930
	10					921	404	1116	600	1312	795	1703	1186	2211	1694	1550	1033
	11					818	249	1013	445	1208	640	1599	1031	2107	1539	1705	1137
	12							910	290	1105	485	1496	876	2004	1384	1860	1240

表12 - 弹簧复位型扭矩 (磅) (续前页)

		气压 (psi)														弹簧扭矩	
		40		60		70		80		90		100		120			
型号	弹簧数量	AST	AET	AST	AET	AST	AET	AST	AET	AST	AET	AST	AET	AST	AET	SST	SET
F89-032/033	4	1187	850	1798	1470	2409	2081	2719	2391	3020	2692	3640	3312	4437	4109	983	655
	5	1019	611	1630	1222	2250	1833	2551	2143	2861	2444	3472	3064	4269	3861	1231	824
	6	854	360	1467	974	2081	1587	2388	1894	2695	2201	3308	2815	4106	3612	1481	987
	7	689	113	1303	727	1916	1341	2223	1647	2530	1954	3144	2568	3942	3366	1728	1152
	8			1138	480	1752	1094	2059	1401	2366	1707	2979	2321	3777	3119	1974	1316
	9			974	233	1587	847	1894	1154	2201	1461	2815	2074	3612	2872	2221	1481
	10					1423	600	1730	907	2037	1214	2650	1828	3448	2625	2468	1645
	11					1258	353	1565	660	1872	967	2486	1581	3283	2378	2715	1810
	12							1401	413	1707	720	2321	1334	3119	2132	2962	1974
F89-051/052	4	1727	1196	2657	2126	3587	3056	4047	3525	4517	3985	5447	4915	6651	6120	1594	1063
	5	1461	797	2391	1727	3321	2657	3791	3126	4251	3587	5181	4517	6386	5730	1993	1328
	6	1198	402	2127	1332	3057	2261	3522	2726	3986	3191	4916	4120	6124	5329	2386	1591
	7	933	5	1862	934	2792	1864	3256	2328	3721	2793	4651	3723	5859	4931	2784	1856
	8			1597	536	2526	1466	2991	1931	3456	2395	4386	3325	5594	4533	3182	2121
	9			1332	139	2261	1068	2726	1533	3191	1998	4120	2927	5329	4136	3580	2386
	10					1996	670	2461	1135	2926	1600	3855	2530	5064	3738	3977	2652
	11					1731	273	2196	737	2661	1202	3590	2132	4799	3340	4375	2917
	12							1931	340	2395	805	3325	1734	4533	2942	4773	3182
F89-084/085/086	4	2916	2048	4467	3599	6018	5150	6793	5925	7568	6700	9119	8251	11135	10267	2604	1736
	5	2482	1393	4033	2944	5584	4494	6359	5270	7134	6045	8685	7596	10701	9612	3259	2170
	6	2048	738	3599	2288	5150	3839	5925	4614	6700	5390	8251	6940	10267	8956	3915	2604
	7			3156	1642	4707	3192	5482	3968	6258	4743	7808	6294	9824	8310	4561	3047
	8			2722	986	4273	2537	5048	3312	5824	4088	7374	5638	9390	7654	5217	3481
	9					3839	1882	4614	2657	5390	3432	6940	4983	8956	6999	5872	3915
	10					3405	1235	4180	2010	4956	2786	6506	4337	8522	6352	6518	4349
	11					2971	580	3746	1355	4522	2130	6072	3681	8088	5697	7174	4783
	12							3312	709	4088	1484	5638	3035	7654	5051	7820	5217
F89-139/140/141	4	4853	3400	7436	5983	10018	8566	11310	9857	12601	11149	15184	13732	18542	17090	4349	2896
	5	4126	2320	6709	4903	9292	7485	10584	8777	11875	10068	14458	12651	17816	16009	5429	3622
	6	3400	1230	5983	3813	8566	6396	9857	7688	11149	8979	13732	11562	17090	14920	6518	4349
	7			5266	2724	7849	5307	9140	6598	10431	7890	13014	10473	16372	13830	7608	5066
	8			4539	1643	7122	4226	8414	5518	9705	6809	12288	9392	15646	12750	8688	5792
	9					6396	3137	7688	4428	8979	5720	11562	8303	14920	11660	9778	6518
	10					5670	2047	6961	3339	8253	4630	10836	7213	14193	10571	10867	7245
	11					4944	967	6235	2258	7527	3550	10109	6133	13467	9491	11948	7971
	12							5518	1169	6809	2461	9392	5043	12750	8401	13037	8688
F89-240	4	8451	5989	12903	10441	17356	14894	19582	17120	21808	19346	26261	23798	32049	29587	7369	4907
	5	7220	4155	11672	8608	16125	13060	18351	15286	20577	17513	25030	21965	30818	27753	9202	6138
	6	5989	2313	10441	6766	14894	11218	17120	13444	19346	15671	23798	20123	29587	25911	11044	7369
	7			9219	4923	13671	9376	15898	11602	18124	13828	22576	18281	28364	24069	12886	8591
	8			7988	3081	12440	7534	14667	9760	16893	11986	21345	16439	27133	22227	14729	9822
	9					11218	5692	13444	7918	15671	10144	20123	14596	25911	20385	16571	11044
	10					9987	3849	12213	6076	14439	8302	18892	12754	24680	18543	18413	12275
	11					8765	2007	10991	4233	13217	6460	17670	10912	23458	16700	20255	13497
	12							9760	2391	11986	4618	16439	9070	22227	14858	22097	14729

KEYSTONE F89 角行程气动执行机构

订购指南

选择指南

示例：	89E	020	03	08	N14	N	2	M	00	M10	D25

型号代码

89D	ISO 5211 法兰及阀杆
89E	ISO 法兰和Keystone 阀杆
89U	Keystone 法兰和阀杆

型号／尺寸

002	002	**020**	020	**085**	085
003	003	**032**	032	**086**	086
004	004	**033**	033	**139**	139
006	006	**051**	051	**140**	140
009	009	**052**	052	**141**	141
014	014	**084**	084	**240**	240

动作形式

01	双作用型	**03**	弹簧复位全闭顺时针（标准）
02	DA - 反作用	**04**	弹簧复位全闭逆时针

弹簧数量

04	4个弹簧	**08**	8个弹簧	**12**	12个弹簧
05	5个弹簧	**09**	9个弹簧	**XX**	不适用
06	6个弹簧	**10**	10个弹簧		
07	7个弹簧	**11**	11个弹簧		

气源接口

N14	¼" NPT	**P14**	¼" BSPP
N12	½" NPT（仅 F89-240）	**P12**	½" BSPP（仅 89-240）

温度范围

H	高温（FKM）
N	标准 ／ 通用（NBR）
L	低温
E	极低温度

机械限位

2	双轴（标准）
3	单行程限位器（端盖）
4	双行程限位器（端盖）[1]

法兰螺纹

M	公制
U	英制

可选项

00	标准
A4	A4不锈钢螺栓

阀门法兰*

F03	PCD 36 mm (ISO 5211)	**M05**	F03 + F05 (ISO 5211)	**U1C**	PCD 1.75" (Keystone 45度)
F04	PCD 42 mm (ISO 5211)	**M07**	F05 + F07 (ISO 5211)	**U34**	PCD 3.25" (Keystone 45度)
F05	PCD 50 mm (ISO 5211)	**M10**	F07 + F10 + F12 (ISO 5211)	**U50**	PCD 5.00" (Keystone 45度)
F07	PCD 70 mm (ISO 5211)	**M11**	F07 + F10 + F12 (ISO 5211)	**U68**	PCD 6.50" (Keystone 45度)
F10	PCD 102 mm (ISO 5211)	**M12**	F10 + F12 (ISO 5211)		
F12	PCD 125 mm (ISO 5211)	**M14**	F10 + F14 (ISO 5211)	**C34**	PCD 1.75 + 3.25" (Keystone 45度)
F14	PCD 140 mm (ISO 5211)	**M16**	F12 + F16 (ISO 5211)	**C50**	PCD 3.25 + 5.00" (Keystone 45度)
F16	PCD 165 mm (ISO 5211)			**C68**	PCD 5.00 + 6.50" (Keystone 45度)

阀杆*

S11	11星	**M35**	E6 - 35K10	**U0D**	直径13/16"; K3/16 x 3/16" (20.6K4.78 mm)
S14	14星	**M40**	E7 - 40K12	**U10**	直径1"; K1¼x¼" (25.4K6.35 mm)
S17	17星	**M44**	E8 - 44K12	**U12**	直径1⅛"; K¼x¼" (28.8K6.35 mm)
S22	22星	**M50**	E9 - 50K14	**U16**	直径1⅜"; K5/16 x 5/16" (34.9K7.94 mm)
S27	27星	**M60**	E0 - 60K18	**U1A**	直径1⅝"; K⅜ x ⅜" (41.3K9.53 mm)
S36	36星	**M70**	EA - 70K20	**U1E**	直径1⅞"; K½ x ⅜" (47.6K12.7 mm)
S46	46星	**M80**	EB - 80K22	**U24**	直径2¼; K½ x ⅜" (57.2K12.7 mm)
S55	55星	**M90**	EC - 90K25	**U26**	直径2⅜"; K⅝" (63.3K15.9 mm)
S75	75星	**MA0**	ED - 100K28	**U2C**	直径2¾"; K⅝" (69.9K15.9 mm)
		MS0	钻孔30 x K8 (Keystone)	**U38**	直径3½"; K⅞" (88.9K22.23 mm)

D12	E1 - DD12 x 8		
D16	E2 - DD16 x 11	**P06**	DD ⅜" x ¼" (9.53 x 6.35 mm)
D20	E3 - DD20 x 14	**P09**	DD 9/16" x ⅜" (14.29 x 9.53 mm)
D25	E4 - DD25 x 18	**P0A**	DD ⅝" x 7/16" (15.88 x 11.1 mm)
D30	E5 - DD30 x 22	**P0C**	DD ¾" x ½" (19.05 x 12.7 mm)
		P0E	DD ⅞" x ⅝" (22.2 x 15.88 mm)

* 每种型号的具体法兰及阀杆细节请查询技术页面。

1. 要求加长行程挡块选项时，使用双行程限制器
   如果对执行机构供气压力 > 5.5 bar / 80 psi 必须选择选项（4）。

VCTDS-02779-ZH © 2017, 2022 Emerson Electric Co. All rights reserved 12/22. Keystone 是Emerson Electric Co. 的Emerson Automation Solutions业务部门旗下一家公司所拥有的商标。 Emerson商标是Emerson Electric Co.的商标和服务商标。所有其他商标均归各自所有者所有。

本出版物的内容仅供参考，尽管我们努力确保内容准确性，但也不应将其解释为对本文所述产品或服务或其用途或适用性所作出的明示或暗示的保证或担保。所有销售均受本公司条款约束，本公司可应请求提供此类条款。本公司保留随时修改或改进本公司产品设计或规格的权利，且不另行通知。

Emerson Electric Co.不承担正确选择、使用或维护任何产品或服务的责任。正确选择、使用和维护Emerson Electric Co.产品的责任应由购买者承担。

Emerson.com/FinalControl