KEYSTONE 627PQ双法兰蝶阀

F627PQ双法兰双偏心弹性阀座蝶阀

特点

- 双偏心设计不仅减小操作扭矩，且减少在运行过程中与阀座的接触，从而延长阀门寿命。
- 适用于开关和调节工况。
- 双法兰蝶阀的面到面连接尺寸符合ISO 5752, AS 4795 and EN558-1 系列13标准。
- 环氧树脂增强型阀座，确保阀座范围完全没有锈蚀。
- 采用燕尾式阀座结构锁紧设计，无需阀座固定装置，免除了产生松动及锈蚀的可能。
- 依据阀门尺寸和受损程度可就地维修阀座，在特定情况下，阀门在无须拆卸或放空管道的情况下即可在线维修。
- 所有铸铁零部件均经环氧树脂熔结处理，高度防腐、持久耐用。
- 吊装支耳及底座安装点与阀体是一个整体，方便运输。
- 全额定双向设计。
- 执行机构安装顶法兰依据ISO 5211标准。
- 阀板与阀杆的连接采用包覆盲锁机械固位设计，排除了潜在的渗漏通径以及销位移动的可能。
- 阀体和阀板结构采用球墨铸铁，强度高，重量轻。
- 所有阀门采用凸面法兰。
- 采用火焰喷涂(HVOF)工艺，用316不锈钢包覆球墨铸铁阀板的边缘，是阀板材料的另一种选择，以增强阀板边缘强度，保护阀板边缘免受气蚀影响。
- 所有法兰孔均为通孔。

一般应用

用于地下或地上饮用水处理的关断或调节工况。

技术数据

尺寸范围:	DN 350 - 1400
压力等级:	16 bar
温度范围:	0°C - 70°C
端部连接标准:	PN10, PN16, AS4087 CL16

© 2017 Emerson. All Rights Reserved.

DN 350 - 1400

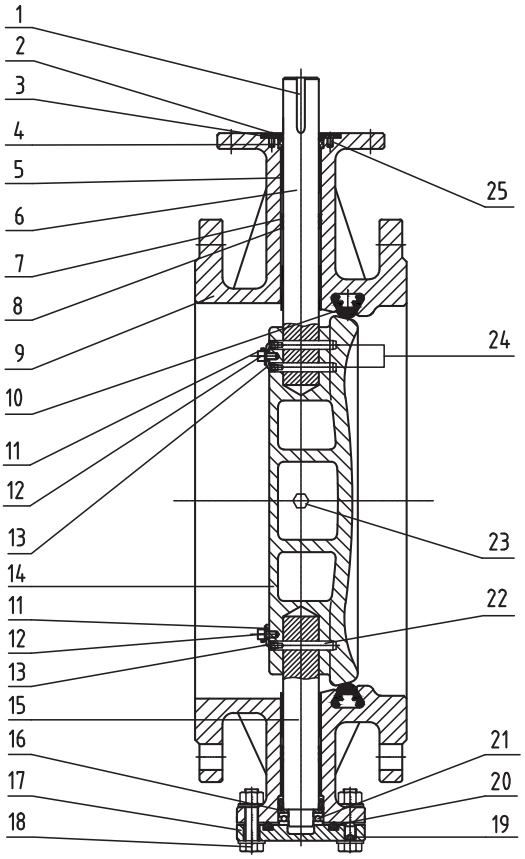

零部件材料表

部件号	部件名称	部件材料	材料标准	材料等级
1	阀杆键	碳钢	ASTM A29/29M	AISI 1045
2	盖板	镀锌钢	ASTM A29/29M	AISI A570 GR.A
3	副隔环	PTFE	N/A	商用标准件
4	可更换的O型圈	NBR	EN681-1	NBR
5	轴承	PTFE & 镀锌钢	ISO3547-4	PTFE+1020
6	上阀杆	不锈钢	ASTM A276	AISI 420
7	O型圈	NBR/EPDM	EN681-1	NBR/EPDM-70
8	隔环	PTFE	N/A	商用标准件
9	阀体	球墨铸铁/外覆环氧树脂	EN1563	EN-JS 1040
10	阀座密封圈	EPDM (可选NBR)	EN681-1	EPDM-70
11	锁簧片	不锈钢	ASTM A276	AISI 304
12	紧固件	不锈钢	ASTM A276	AISI 304
13	销锁紧螺钉	不锈钢	ASTM A276	AISI 304
14	阀板	球墨铸造铁/外覆环氧树脂	EN1563	EN-JS 1040
15	下阀杆	不锈钢	ASTM A276	AISI 420
16	调整垫圈	不锈钢	ASTM A276	AISI 304
17	下端盖	球墨铸造铁/外覆环氧树脂	EN1563	EN-JS 1040
18	螺栓	不锈钢	ASTM A276	AISI 304
19	端盖紧固螺钉	不锈钢	ASTM A276	AISI 304
20	底盖板O型圈	NBR/EPDM	EN681-1	NBR/EPDM-70
21	止推轴承	滚珠轴承	N/A	商用标准件
22	阀板紧固销	碳钢	ASTM A29/29M	AISI 1045
23	环氧树脂密封圈堵头(阀体内)	黄铜	ASTM B111/111M	C28000
24	阀板紧固销	不锈钢	ASTM A276	AISI 420
25	顶法兰固定螺丝	不锈钢	ASTM A276	AISI 304

光杆阀外形尺寸(双法兰式DN 350 - 1400)

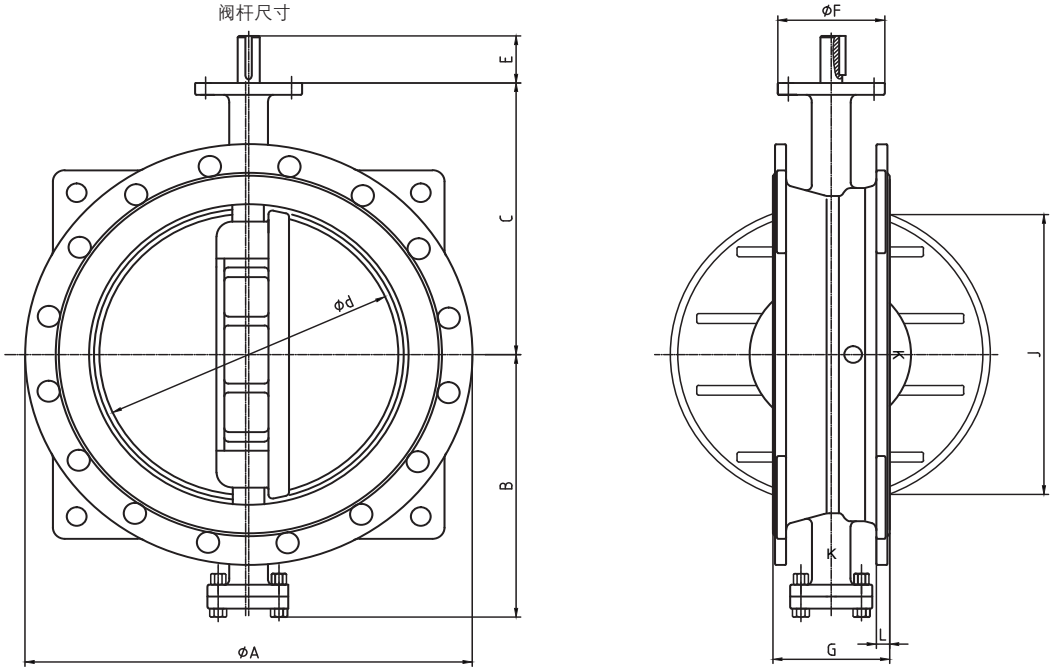

外形尺寸(mm)

阀门尺寸										ISO 5211顶法兰数据					
DN	**A**	**B**	**C**	**d**	**E**	**F**	**G**	**J**	**L**	**法兰型号**	**阀杆**	**键(W x H)**	**PCD**	**孔数**	**孔径**
350	520	311	330	332	50	150	190	299	26.5	F12	Ø35	10 x 8	125	4	14
400	580	353	365	382	75	150	216	342	28.0	F12	Ø35	10 x 8	125	4	14
450	640	377	400	434	75	150	222	400	30.0	F12	Ø45	14 x 9	125	4	14
500	715	421	445	484	75	210	229	453	31.5	F16	Ø50	14 x 9	165	4	22
600	840	530	485	583	75	210	267	548	36.0	F16	Ø50	14 x 9	165	4	22
700	910	608	564	677	105	300	292	638	39.5	F25	Ø75	20 x 12	254	8	18
800	1025	670	624	779	105	300	318	739	43.0	F25	Ø75	20 x 12	254	8	18
900	1125	685	670	879	105	300	330	848	46.5	F25	Ø75	20 x 12	254	8	18
1000	1255	722	755	979	118	350	410	937	50.0	F30	Ø100	28 x 16	298	8	22
1200	1485	840	880	1179	122	350	470	1112	57.0	F30	Ø120	32 x 18	298	8	22
1400	1685	1000	950	1370	145	415	530	1313	60.0	F35	Ø150	36 x 20	356	8	34

注

1. 尺寸J是中心阀体表面的最小允许管道或法兰内径，用于保护阀板密封边缘在开启阀门时不受损坏。
2. 标准法兰连接标准为ISO 7005.2 PN 16, 如需其他连接标准请咨询工厂。

预算操作扭矩 - Nm

阀门尺寸	标准型-环氧树脂粉末喷涂阀板		316不锈钢包边阀板	
DN	**10 bar**	**16 bar**	**10 bar**	**16 bar**
350	520	630	650	790
400	700	830	880	1040
450	860	940	1080	1180
500	1050	1350	1320	1690
600	1600	1920	2000	2400
700	2100	2370	2630	2970
800	2850	3750	3560	4690
900	4000	4800	5000	6000
1000	6050	8000	7600	10000
1200	8600	12300	10800	15400
1400	12800	17300	16000	21600

注

1. 表中所示数据为正常操作工况下的一个指标，它们是在所示的不平均压力、 在所选的流动方向下，以克服固定及非固定的摩擦力的力量总和。
2. 表中所示数据适用于介质为清洁水，温度介于0°C到70°C之间，没有内部沉积或化学侵蚀的情况下。每天操作一次。
3. 数值之间的关系是线性的，因此可以在指定值之间进行插值。
4. 在表中的数据没有考虑动态扭矩的影响。
5. 选择执行机构时，不需要考虑安全因素。

KEYSTONE 627PQ双法兰蝶阀

流量系数 - K_V 值

阀门尺寸	K_V 值 vs. 行程角度								
DN	**10**	**20**	**30**	**40**	**50**	**60**	**70**	**80**	**90**
350	32	300	620	1150	1700	2200	3650	6150	7300
400	50	350	760	1400	2140	2820	4600	7600	8400
450	54	412	950	1630	2520	3400	5600	8960	11000
500	50	470	1075	1920	2570	4580	7920	11810	14240
600	79	748	1716	3060	4096	7302	12610	18800	22680
700	96	866	2166	3980	5176	9270	16050	23430	28850
800	192	1389	3035	5575	7765	12700	22150	33470	46280
900	288	1760	3900	6970	9580	16820	28220	43450	52900
1000	360	2187	5055	8500	11440	21050	36160	52100	63400
1200	504	2731	6745	12260	15970	29200	48900	73800	90800
1400	660	3800	8700	15000	22500	38100	62500	96000	117300

注: K_V = 温度20°C，压降为1 bar (100 kPa)时，每小时通过阀门的水的流量，单位为m^3/hr。

简化的计算公式

$$K_V = Q\sqrt{\frac{S.G.}{\Delta P}}$$

Q = 通过阀门的流量(m^3/hr)
S.G. = 比重(水 = 1)
ΔP = 压降(bar)

$$K_V = \frac{Q}{28.5}\sqrt{\frac{S.G.}{P_2\ \Delta P}}$$

Q = 通过阀门的流量(m^3/hr)
S.G. = 比重(水 = 1)
ΔP = 压降(bar) [入口压力小于 ½ bar]
P_2 = 出口压力(bar)

$$K_V = \frac{10.194\ \Delta P}{S.G.}$$

HL = 水头损失(m)
S.G. = 比重(水 = 1)
ΔP = 压降(bar)

型号编制

示例:	600	F627PQ	400	G	16

阀门尺寸
DN 350 - 1400
(例如600 = DN 600)

型号

内件材料
如下表

驱动方式
B 光杆阀
G 齿轮箱
E 电动执行机构
A 气动执行机构

端部连接标准: (凸面法兰)
16 PN16
AE AS 4087 表E
AD AS 4087 表D

内件材料表

阀体	阀板	阀板边缘	阀杆	阀座
球墨铸铁	球墨铸铁	球墨铸铁/外覆环氧树脂	420不锈钢	EPDM
球墨铸铁	球墨铸铁	球墨铸铁/316不锈钢	420不锈钢	EPDM
球墨铸铁	球墨铸铁	球墨铸铁/316不锈钢	316不锈钢	EPDM

艾默生、艾默生自动化解决方案和其任何附属实体均不对任何产品的选择、使用或维护承担责任。对任何产品的正确选择、使用和维护的责任都只与购买者和最终用户有关。

Keystone 是艾默生电气公司的艾默生自动化解决方案业务部门旗下一家公司所拥有的商标。 艾默生自动化解决方案、艾默生和艾默生标志是艾默生电气公司的商标和服务商标。所有其他商标均归各自所有者所有。

本出版物的内容仅供参考，尽管我们努力确保内容准确性，但也不应将其解释为对本文所述产品或服务或其用途或适用性所作出的明示或暗示的保证或担保。所有销售均受本公司条款约束，本公司可应请求提供此类条款。本公司保留随时修改或改进本公司产品设计或规格的权利，且不另行通知。

Emerson.com/FinalControl